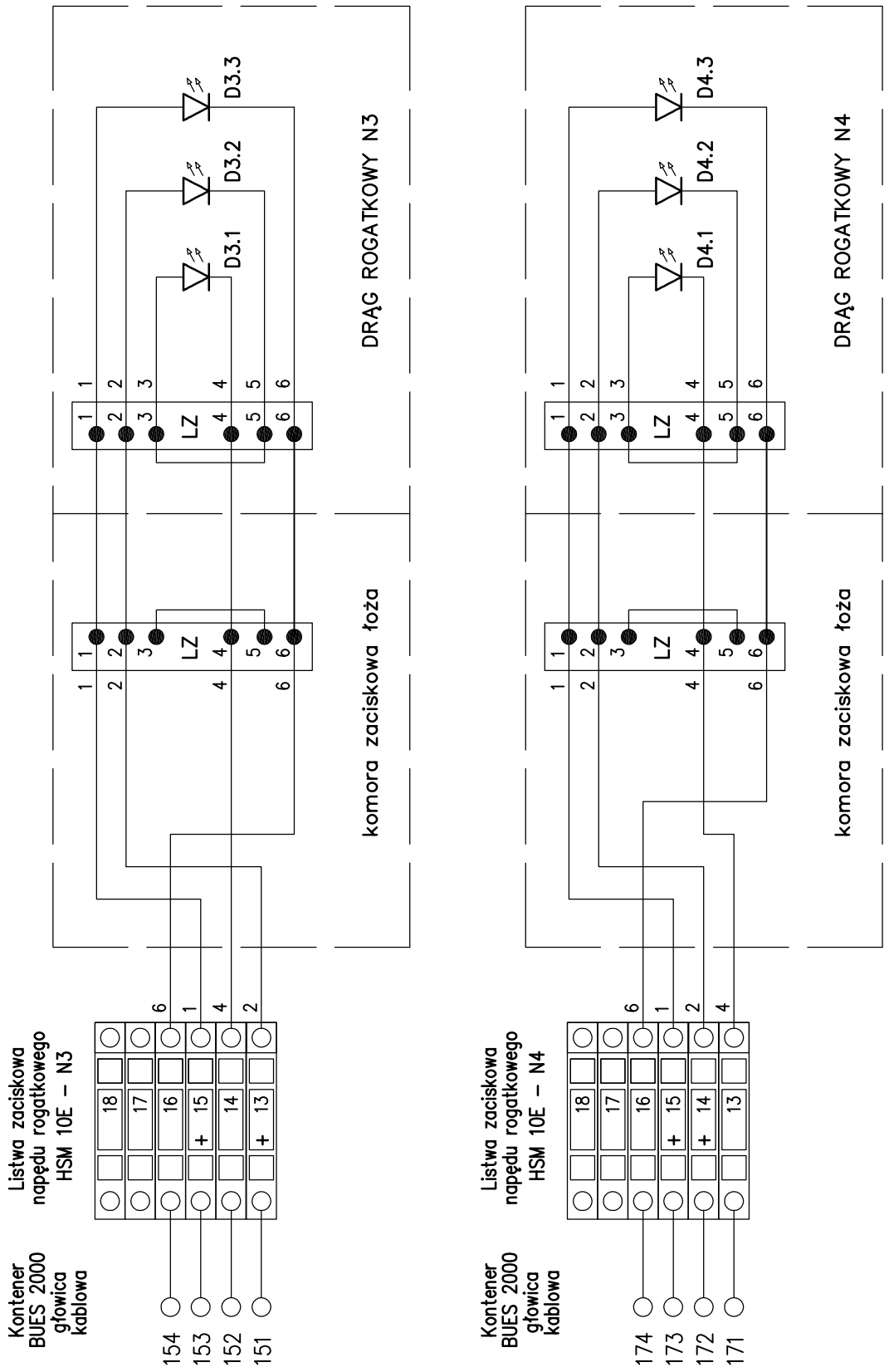

UWAGA – w napędzie N3 jest inna polaryzacja zacisków 13/14 w stosunku do napędu N4
(dotyczy latarek D3.1, D3.2 i D4.1, D4.2)

E=R=G s.c.
al. niepodległości 8 pok. 421a
61–875 Poznań

Opracował	mgr inż. Waldemar Maślankowski	podpisy
Opracował	mgr inż. Bartosz Radomski	
Projektował	mgr inż. Tomasz Ratajczak ONB7–Z.1/98	
Sprawdził	mgr inż. Waldemar Koszczoł WKP/0381/POOE/09	

Zadanie: **PROJEKT WYKONAWCZY**
Budowa przejazdu
kat. A w km 37.228 linii kolejowej
nr 360 Jarocin – Kąkolewo

Temat: Budowa urządzeń rogatkowych

Nazwa rysunku
Rozszycie latarek drąga ZDA–01 w napędzie rogatkowym N3 i latarek drąga ZD–01 w napędzie rogatkowym N4

Strona	.
Skala	bez skali
Data	06.2011 r.
Nr um.	
Nr rys.	R–10