ZESTAWIENIE STOLARKI OKIENNEJ

Symbol	06	07	08
Schemat Element w widoku od zewnatrz	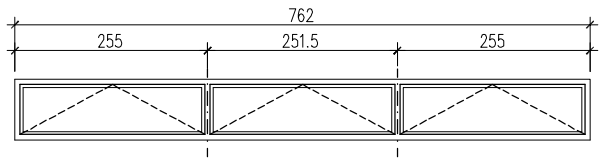		
Wymiar w swietle osciezy (sxh)	762x90	90x90	ø140cm
Sztuk	sztuk	sztuk	sztuk
PIWNICA	–	–	–
PARTER	1	4	7
RAZEM W BUDYNKU	1	4	7

ZESTAWIENIE STOLARKI OKIENNEJ

Symbol	0z1	0z2	0z3
Schemat Element w widoku od zewnatrz	– "kod 56" – wstępne anodowanie – "SO" – system okienny CS 68 – siłownik elektryczny 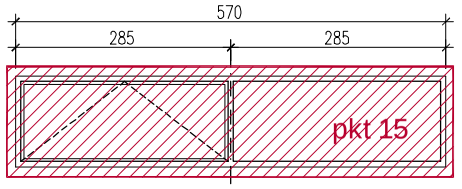	– "kod 56" – wstępne anodowanie – "SO" – system okienny CS 68 – siłownik elektryczny 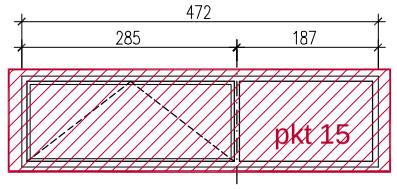	– "kod 56" – wstępne anodowanie – "SO" – system okienny CS 68 – siłownik elektryczny 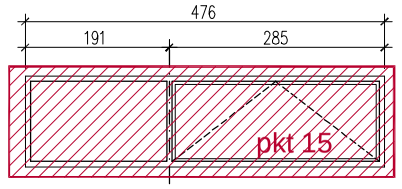
Wymiar w swietle osciezy (sxh)	570x120	472x120	476x120
Sztuk	sztuk	sztuk	sztuk
PARTER–poziom +4.80m	2	1	1
RAZEM W BUDYNKU	2	1	1

Fz4 – 312x475cm(492cm) – "kod 56"

PARTER – 1szt. – oś "B"

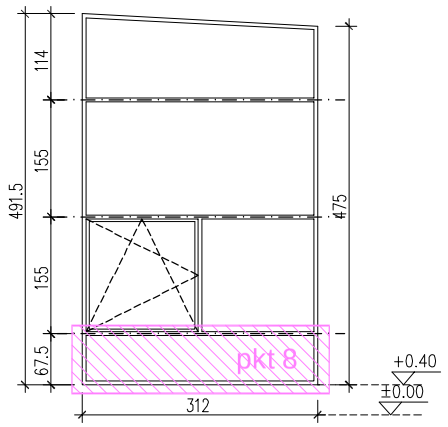

Fz4' – 312x475cm(492cm) – "kod 56"

PARTER – 1szt. – oś "T"

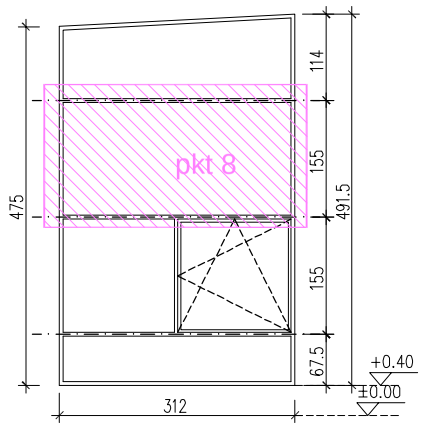

Fz13 – "kod 56"

PARTER – 1szt. – oś "6"

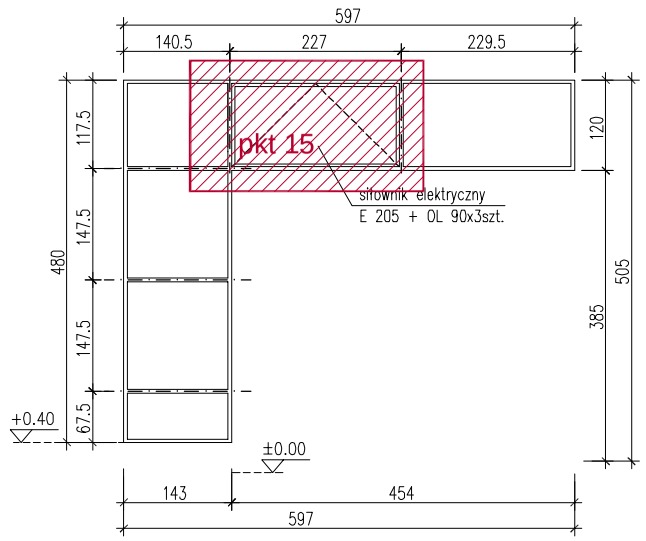

Fz11 – "kod 56"

PARTER – 1szt. – oś "7"

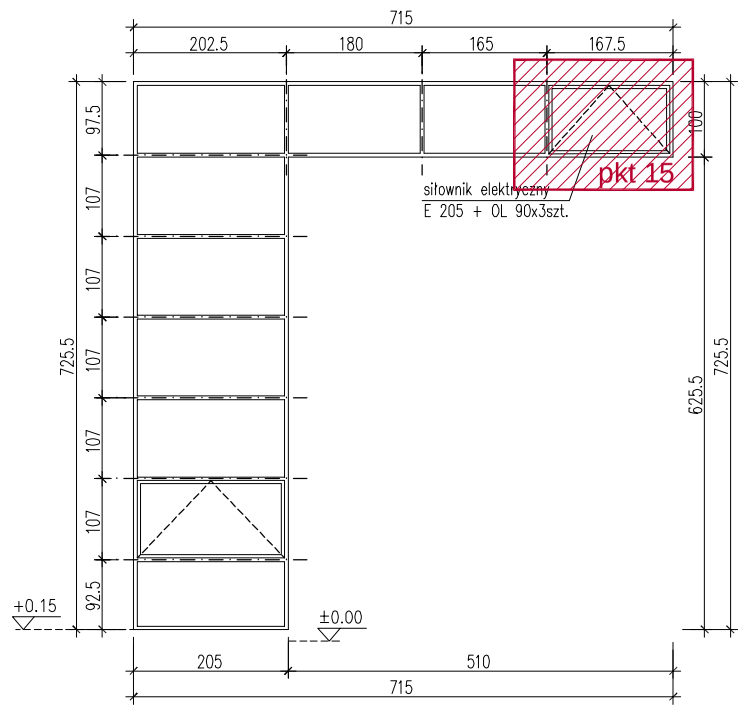

Fz12 – "kod 56"

PARTER – 1szt. – oś "6"

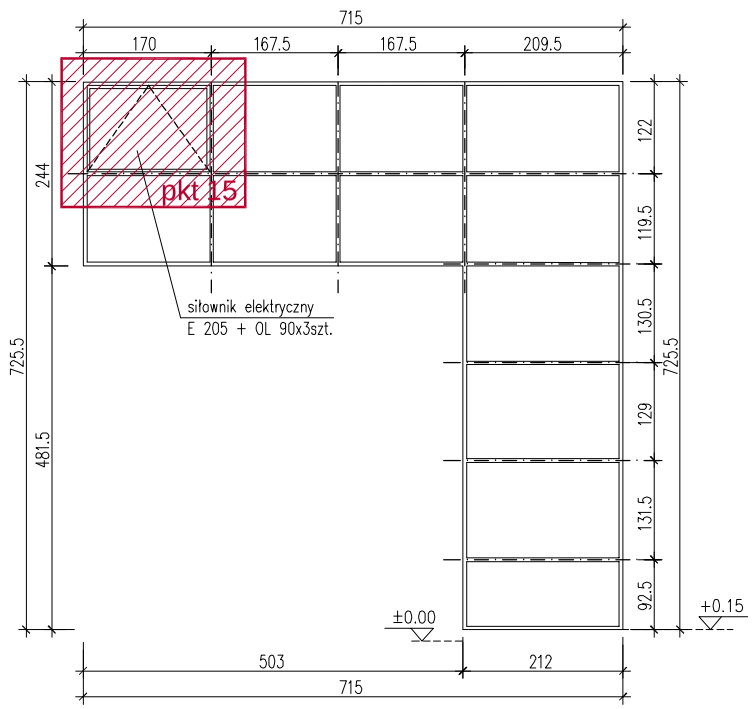

LEGENDA

pkt 8

pkt 15

UWAGA! NR "PKT" ODNOSI SIĘ DO OPISU PROJEKTU REMONTU

REMONT GWARANCYJNY

Piotr Dominiczak & Mariusz Szczuraszek PRACOWNIA ARCHITEKTONICZNA		data: 02.2013r.
KRYTA PŁYWALNIA GOSTYŃ ul. Starogostyńska dz.nr 161/5		rys. nr 4
ZESTAWIENIE STOLARKI		skala 1:100
BRANŻA	ARCHITEKTURA	
PROJEKTANT ARCHITEKTURY	mgr inż. arch. Piotr Dominiczak UAN–7342–98/92 mgr inż. arch. Mariusz Szczuraszek Nr ewid. 9/99/DUW	

PDF created with pdfFactory Pro trial version www.pdffactory.com