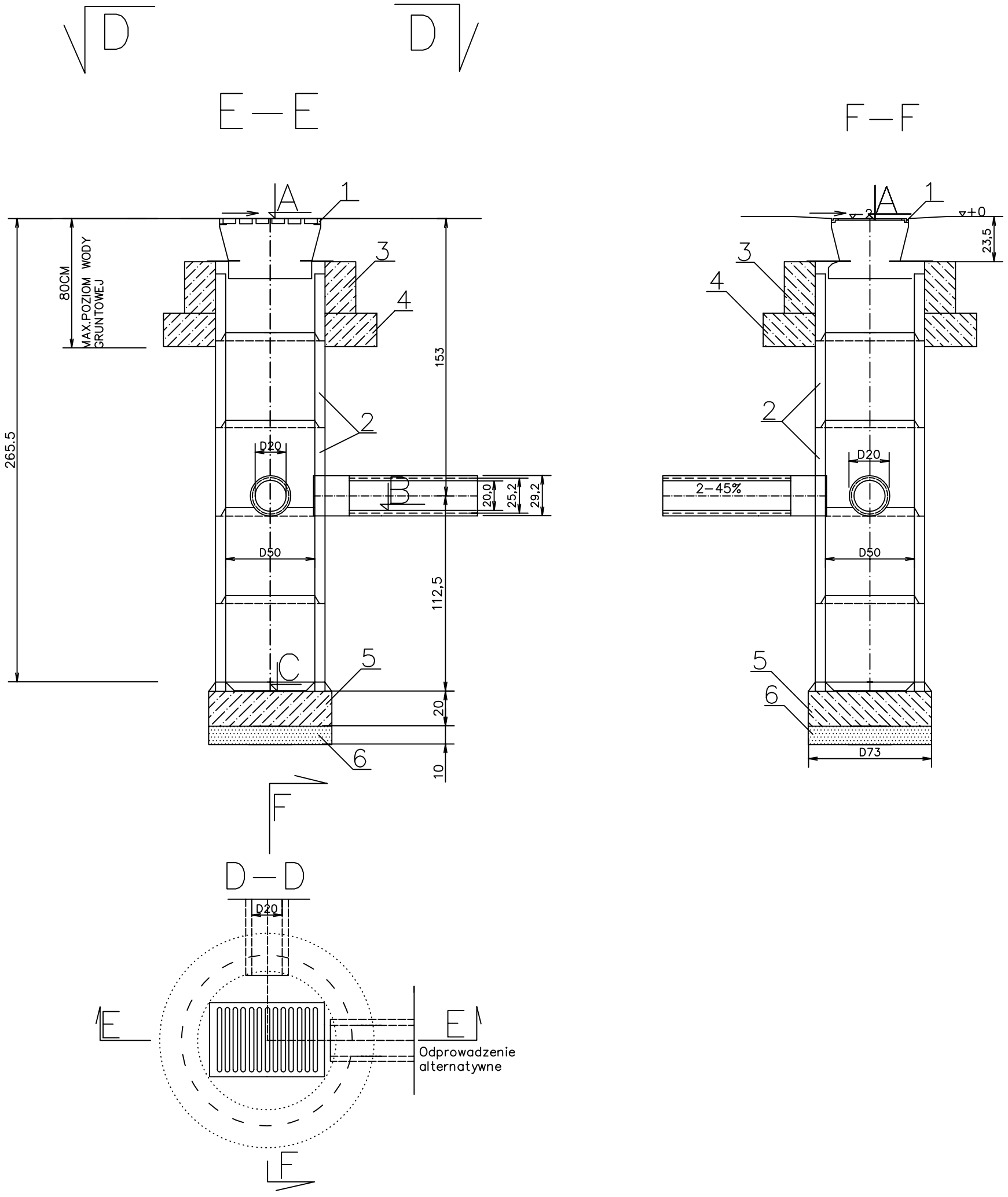

LEGENDA

1. Wpust uliczny zeliwny przejazdowy typ ciężki wg PN/H-74081
2. Kręgi betonowe śr.50 cm z betonu żwirowego klasy C16/20 o wysokości 50cm wg KB-1-22.2.6/6
3. Pierścien żelbetowy śr. 65 cm z betonu wibrowanego klasy C16/20. Stal zbrojeniowa STOS
4. Pierścien żelbetowy śr. 65 cm z betonu wibrowanego klasy C16/20. Stal zbrojeniowa STOS
5. Płyta fundamentowa grubości 20 cm wykonana z betonu klasy C12/15
6. Podsypka z tłucznia lub zwiru, grubości 10cm

NAZWA ZADANIA	Budowa drogi, sieci wodociągowej, kanalizacji sanitarnej i deszczowej oraz oświetlenia w strefie przemysłowej w Czachorowie, gm. Gostyń			
ADRES	Czachorowo, gm. Gostyń, pow. gostyński			
PRZEDMIOT RYSUNKU	Studzienka ściekowa			
DATA: V 2014r.	Imię, nazwisko	Nr upr.	Podpis	Skala 1:25
Projektant	mgr inż. Edward Bąk	1027/87/Lo		
	mgr inż. Henryk Paździor	1049/87 Lo		Załącznik nr 6
Asystent projektanta	mgr inż. Piotr Kozdrój	–		