inż. Jakub Pietraszek
PRACOWNIA USŁUG DROGOWYCH „KUBA"
ul. Józefa Englerta 17a/17 63-900 Rawicz
NIP: 699-173-91-16, REGON: 302006470
tel.: 600 815 248 e-mail: kubapietraszek@gmail.com

Egzemplarz **1**

PROJEKT BUDOWLANO – WYKONAWCZY

Nazwa obiektu	**Przebudowa ul. Mostowej w Gostyniu.**
Adres obiektu	Ulica Mostowa – Miejscowość Gostyń – Gmina Gostyń - Powiat gostyński - Województwo wielkopolskie.
Nr geodezyjny działek	Gmina Gostyń, obręb Gostyń -miasto, dz. nr ewid.: 889, 890, 895/6, 907/11, 3753
Kody i nazwy CPV	45100000-8 – Przygotowanie terenu pod budowę 45110000-1 – Roboty w zakresie burzenia i rozbiórki obiektów budowlanych, roboty ziemne 45230000-8 – Roboty w zakresie budowy rurociągów, linii komunikacyjnych i elektroenergetycznych, autostrad dróg, lotnisk o kolei; wyrównywanie terenu 45233000-9 – Roboty w zakresie konstruowania, fundamentowania oraz wykonywania nawierzchni autostrad, dróg
Kategoria obiektu budowlanego	XXV
Branża	DROGOWA, SANITARNA
Inwestor	Gmina Gostyń ul. Rynek 2, 63-800 Gostyń

Na podstawie art. 20 ust. 4 ustawy z dnia 07 lipca 1994 r. Prawo Budowlane (Dz. U. z 2013 r., poz. 1409 z późniejszymi zmianami) oświadczam, że projekt: „Przebudowa ul. Mostowej w Gostyniu" został sporządzony zgodnie z obowiązującymi przepisami oraz zasadami wiedzy technicznej.

Funkcja	Imię i Nazwisko	Specjalność	Nr upr. bud.	Podpis
Projektant	inż. Jakub Pietraszek	inżynieryjna drogowa	WKP/0108/POOD/15	
Sprawdzający	mgr inż. Jakub Starczewski	drogowa	WKP/0306/PWOD/13	
Projektant	mgr inż. Maciej Zdziabek	sanitarna	WKP/0360/PWOS/12	
Sprawdzający	mgr inż. Krzysztof Wojciech	sanitarna	WKP/0167/PWOS/13	

Rawicz, 30.11.2017r.

Spis zawartości opracowania

Strona tytułowa	1
Spis zawartości opracowania	2
Uprawnienia budowlane oraz zaświadczenia o przynależności do WOIIB	3
Zaświadczenia o przynależności do WOIIB	11
Opis techniczny	15
Informacja dotycząca bezpieczeństwa i ochrony zdrowia	26
Rys. 1 – Plan orientacyjny	28
Rys. 2 – Plan zagospodarowania terenu – plansza zbiorcza	29
Rys. 1D – Plan zagospodarowania terenu – branża drogowa	30
Rys. 2D – Profil podłużny	31
Rys. 3D – Przekroje normalne	32
Rys. 4D – Szczegóły konstrukcyjne	33
Rys. 1S – Plan zagospodarowania terenu – kanalizacja deszczowa	34
Rys. 2S – Profil podłużny – kanalizacja deszczowa	35
Rys. 3S – Studnia rewizyjna – kanalizacja deszczowa	36
Rys. 4S – Wpust deszczowy – kanalizacja deszczowa	37
Rys. 5S – Posadowienie kanału w wykopie – kanalizacja deszczowa	38
Rys. 6S – Skrzyżowanie z istniejącym uzbrojeniem – kanalizacja deszczowa	39
Załączniki formalno – prawne	40

2

WIELKOPOLSKA
OKRĘGOWA
IZBA
INŻYNIERÓW
BUDOWNICTWA

OKRĘGOWA KOMISJA KWALIFIKACYJNA

sygn. akt WOIIB-OKK-DP-0054-28/2015

Poznań, dnia 15 czerwca 2015 r.

DECYZJA

Na podstawie art. 24 ust. 1 pkt 2 ustawy z dnia 15 grudnia 2000 r. o samorządach zawodowych architektów oraz inżynierów budownictwa (tekst jednolity: Dz. U. z 2014 r. poz. 1946) i art. 12 ust. 1 pkt 1, art.12 ust. 2, 3 i 4 oraz ust. 4c pkt 1 oraz art. 13 ust. 1, 2 i 4, art. 14 ust. 1 pkt 3b ustawy z dnia 7 lipca 1994 r. Prawo budowlane (tekst jednolity: Dz. U. z 2013 r. poz. 1409 z późn. zm.) oraz § 18 ust. 1 rozporządzenia Ministra Infrastruktury z dnia 18 maja 2005 r. w sprawie samodzielnych funkcji technicznych w budownictwie (Dz. U. Nr 96 poz. 817) w związku z art. 5 ustawy Prawo budowlane z dnia 28 lipca 2005 r. o zmianie ustawy Prawo budowlane oraz o zmianie niektórych innych ustaw (Dz. U. Nr 163 poz. 1364) po ustaleniu, że zostały spełnione warunki w zakresie przygotowania zawodowego oraz po złożeniu egzaminu na uprawnienia budowlane z wynikiem pozytywnym

decyzją Okręgowej Komisji Kwalifikacyjnej WOIIB
otrzymuje

Pan
Jakub Pietraszek

inżynier
kierunek: Budownictwo
urodzony dnia 10 lutego 1982 r. w Rawiczu

UPRAWNIENIA BUDOWLANE
nr ewidencyjny WKP/0108/POOD/15

do projektowania bez ograniczeń
w specjalności inżynieryjnej drogowej

UZASADNIENIE

W związku z uwzględnieniem w całości żądania strony, na podstawie art. 107 § 4 K.p.a. odstępuje się od uzasadnienia decyzji. Zakres nadanych uprawnień budowlanych wskazano na odwrocie decyzji.

Pouczenie

1. Podstawą do wykonywania samodzielnych funkcji technicznych w budownictwie stanowi wpis do centralnego rejestru Głównego Inspektora Nadzoru Budowlanego oraz wpis na listę członków właściwej izby samorządu zawodowego.
2. Od niniejszej decyzji służy odwołanie do Krajowej Komisji Kwalifikacyjnej Polskiej Izby Inżynierów Budownictwa w Warszawie, za pośrednictwem Wielkopolskiej Okręgowej Izby Inżynierów Budownictwa w Poznaniu w terminie 14 dni od daty jej doręczenia.

WIELKOPOLSKA OKRĘGOWA IZBA INŻYNIERÓW BUDOWNICTWA

Przewodniczący
Okręgowej Komisji Kwalifikacyjnej WOIIB

prof. dr hab. inż. Wiesław Buczkowski

3

Na podstawie art.12 ust.1 pkt 1 i 5 ustawy Prawo budowlane Pan Jakub Pietraszek jest upoważniony w specjalności inżynieryjnej drogowej do:
- projektowania, sprawdzania projektów budowlanych w specjalności objętej niniejszymi uprawnieniami i sprawowania nadzoru autorskiego,
- sprawowania kontroli technicznej utrzymania obiektów budowlanych

bez ograniczeń.

Zgodnie z § 18 ust.1 rozporządzenia Ministra Infrastruktury z dnia 18 maja 2005 r. w sprawie samodzielnych funkcji technicznych w budownictwie, niniejsze uprawnienia budowlane uprawniają do projektowania obiektu budowlanego, takiego jak:
- droga, w rozumieniu przepisów o drogach publicznych, z wyłączeniem drogowych obiektów inżynierskich oprócz przepustów
- droga dla ruchu i postoju statków powietrznych oraz przepust.

Na podstawie § 3 ust. 1 rozporządzenia Ministra Infrastruktury z dnia 18 maja 2005 r. w sprawie samodzielnych funkcji technicznych w budownictwie, uprawnienia do projektowania bez ograniczeń stanowią podstawę do sporządzania projektów zagospodarowania działki
i terenu w w/w specjalności.

Skład orzekający
Okręgowej Komisji Kwalifikacyjnej

Przewodniczący – prof. dr hab. inż. Wiesław Buczkowski:.....

Członek Komisji – dr inż. Andrzej Barczyński:.....

Członek Komisji – dr inż. Daniel Pawlicki:.....

Otrzymują:
1. Pan Jakub Pietraszek
   63-900 Rawicz, ul. Józefa Englerta 17a/17
2. Okręgowa Rada Izby
3. Główny Inspektor Nadzoru
   Budowlanego
4. a/a

WIELKOPOLSKA
OKRĘGOWA
IZBA
INŻYNIERÓW
BUDOWNICTWA

OKRĘGOWA KOMISJA KWALIFIKACYJNA

sygn. akt WOIIB-OKK-DP-DW-0054-0055-101/2013 Poznań, dnia 17 grudnia 2013 r.

DECYZJA

Na podstawie art. 24 ust. 1 pkt 2 ustawy z dnia 15 grudnia 2000 r. o samorządach zawodowych architektów, inżynierów budownictwa oraz urbanistów (Dz. U. z 2001 r. Nr 5 poz. 42, z późn. zm.) i art. 12 ust. 1 pkt 1-5, art.12 ust. 3 i 4, art.13 ust. 1 pkt 1 i 2 oraz ust. 3 i 4, art. 14 ust. 1 pkt 2a ustawy z dnia 7 lipca 1994 r. Prawo budowlane (tekst jednolity: Dz. U. z 2010 r. Nr 243 poz. 1623 z późn. zm.) oraz § 18 ust. 1 rozporządzenia Ministra Transportu i Budownictwa z dnia 28 kwietnia 2006 r. w sprawie samodzielnych funkcji technicznych w budownictwie (Dz. U. Nr 83 poz. 578 z późn. zm.)

decyzją Okręgowej Komisji Kwalifikacyjnej WOIIB
otrzymuje

Pan
Jakub Miłosz Starczewski

magister inżynier
kierunek: Budownictwo
urodzony dnia 09 stycznia 1982 r. w Rawiczu

UPRAWNIENIA BUDOWLANE
nr ewidencyjny WKP/0306/PWOD/13

do projektowania i kierowania robotami budowlanymi bez ograniczeń w specjalności drogowej

UZASADNIENIE

W związku z uwzględnieniem w całości żądania strony, na podstawie art. 107 § 4 K.p.a. odstępuje się od uzasadnienia decyzji. Zakres nadanych uprawnień budowlanych wskazano na odwrocie decyzji.

Pouczenie

1. Podstawą do wykonywania samodzielnych funkcji technicznych w budownictwie stanowi wpis do centralnego rejestru Głównego Inspektora Nadzoru Budowlanego oraz wpis na listę członków właściwej izby samorządu zawodowego.
2. Od niniejszej decyzji służy odwołanie do Krajowej Komisji Kwalifikacyjnej Polskiej Izby Inżynierów Budownictwa w Warszawie, za pośrednictwem Wielkopolskiej Okręgowej Komisji Kwalifikacyjnej Wielkopolskiej Okręgowej Izby Inżynierów Budownictwa w Poznaniu w terminie 14 dni od daty jej doręczenia.

Przewodniczący
Okręgowej Komisji Kwalifikacyjnej WOIIB

dr inż. Daniel Pawlicki

WIELKOPOLSKA OKRĘGOWA IZBA INŻYNIERÓW BUDOWNICTWA

5

Na podstawie art.12 ust.1 pkt 1, 2, 3, 4 i 5 oraz art. 13 ust. 3 i 4 ustawy Prawo budowlane Pan Jakub Miłosz Starczewski jest upoważniony w specjalności drogowej do:
- projektowania, sprawdzania projektów budowlanych w specjalności objętej niniejszymi uprawnieniami i sprawowania nadzoru autorskiego,
- kierowania budową lub innymi robotami budowlanymi,
- kierowania wytwarzaniem konstrukcyjnych elementów budowlanych oraz nadzoru i kontroli technicznej wytwarzania tych elementów,
- wykonywania nadzoru inwestorskiego,
- sprawowania kontroli technicznej utrzymania obiektów budowlanych

bez ograniczeń.

Zgodnie z § 18 ust.1 rozporządzenia Ministra Transportu i Budownictwa z dnia 28 kwietnia 2006 r. w sprawie samodzielnych funkcji technicznych w budownictwie, niniejsze uprawnienia upoważniają do projektowania obiektu budowlanego i kierowania robotami budowlanymi związanymi z obiektem budowlanym, takim jak:
- droga, w rozumieniu przepisów o drogach publicznych, z wyłączeniem drogowych obiektów inżynierskich oprócz przepustów,
- droga dla ruchu i postoju statków powietrznych oraz przepust.

Na podstawie § 15 rozporządzenia Ministra Transportu i Budownictwa z dnia 28 kwietnia 2006 r. w sprawie samodzielnych funkcji technicznych w budownictwie, uprawnienia do projektowania stanowią podstawę do sporządzania projektu zagospodarowania działki lub terenu w zakresie w/w specjalności.

Skład orzekający
Okręgowej Komisji Kwalifikacyjnej

Przewodniczący – dr inż. Daniel Pawlicki: .....

Członek Komisji – dr inż. Andrzej Barczyński.....

Członek Komisji – mgr inż. Szczepan Mikurenda:.....

Otrzymują:
1. Pan Jakub Miłosz Starczewski
   63-900 Rawicz, ul. Wały Jarosława Dąbrowskiego 6/6A
2. Okręgowa Rada Izby
3. Główny Inspektor Nadzoru Budowlanego
4. a/a

6

WIELKOPOLSKA
OKRĘGOWA
IZBA
INŻYNIERÓW
BUDOWNICTWA

OKRĘGOWA KOMISJA KWALIFIKACYJNA

sygn. akt: WOIIB-OKK-SP-SW-0054-0055-223/2012

Poznań, dnia 20 grudnia 2012 r.

DECYZJA

Na podstawie art. 24 ust. 1 pkt 2 ustawy z dnia 15 grudnia 2000 r. o samorządach zawodowych architektów, inżynierów budownictwa oraz urbanistów (Dz. U. z 2001 r. Nr 5 poz. 42, z późn. zm.) i art. 12 ust. 1 pkt 1-5, art. 12 ust. 3 i 4, art. 13 ust. 1 pkt 1 i 2 oraz ust. 3 i 4, art. 14 ust. 1 pkt 4 ustawy z dnia 7 lipca 1994 r. Prawo budowlane (tekst jednolity: Dz. U. z 2010 r. Nr 243 poz. 1623 z późn. zm.) oraz § 23 ust. 1 rozporządzenia Ministra Transportu i Budownictwa z dnia 28 kwietnia 2006 r. w sprawie samodzielnych funkcji technicznych w budownictwie (Dz. U. Nr 83 poz. 578 z późn. zm.)

decyzją Okręgowej Komisji Kwalifikacyjnej WOIIB
otrzymuje

Pan
Maciej Zdziabek

magister inżynier
kierunek: Inżynieria Środowiska
urodzony dnia 23 listopada 1982 r. w Lesznie

UPRAWNIENIA BUDOWLANE
nr ewidencyjny WKP/0360/PWOS/12

do projektowania i kierowania robotami budowlanymi bez ograniczeń w specjalności instalacyjnej w zakresie sieci, instalacji i urządzeń cieplnych, wentylacyjnych, gazowych, wodociągowych i kanalizacyjnych

UZASADNIENIE

W związku z uwzględnieniem w całości żądania strony, na podstawie art. 107 § 4 K.p.a. odstępuje się od uzasadnienia decyzji. Zakres nadanych uprawnień budowlanych wskazano na odwrocie decyzji.

Pouczenie

1. Podstawą do wykonywania samodzielnych funkcji technicznych w budownictwie stanowi wpis do centralnego rejestru Głównego Inspektora Nadzoru Budowlanego oraz wpis na listę członków właściwej izby samorządu zawodowego.
2. Od niniejszej decyzji służy odwołanie do Krajowej Komisji Kwalifikacyjnej Polskiej Izby Inżynierów Budownictwa w Warszawie, za pośrednictwem Wielkopolskiej Okręgowej Komisji Kwalifikacyjnej Wielkopolskiej Okręgowej Izby Inżynierów Budownictwa w Poznaniu w terminie 14 dni od daty jej doręczenia.

WIELKOPOLSKA OKRĘGOWA IZBA INŻYNIERÓW BUDOWNICTWA

Przewodniczący
Okręgowej Komisji Kwalifikacyjnej WOIIB

dr inż. Daniel Pawlicki

7

Na podstawie art.12 ust.1 pkt 1-5 oraz art. 13 ust.3 i 4 ustawy Prawo budowlane Pan Maciej Zdziabek jest upoważniony w specjalności instalacyjnej w zakresie sieci, instalacji i urządzeń cieplnych, wentylacyjnych, gazowych, wodociągowych i kanalizacyjnych do:
- projektowania, sprawdzania projektów budowlanych w specjalności objętej niniejszymi uprawnieniami i sprawowania nadzoru autorskiego,
- kierowania budową lub innymi robotami budowlanymi,
- kierowania wytwarzaniem konstrukcyjnych elementów budowlanych oraz nadzoru i kontroli technicznej wytwarzania tych elementów,
- wykonywania nadzoru inwestorskiego,
- sprawowania kontroli technicznej utrzymania obiektów budowlanych

bez ograniczeń.

Zgodnie z § 23 ust.1 rozporządzenia Ministra Transportu i Budownictwa z dnia 28 kwietnia 2006 r. w sprawie samodzielnych funkcji technicznych w budownictwie, niniejsze uprawnienia budowlane uprawniają do projektowania obiektu budowlanego i kierowania robotami budowlanymi związanymi z obiektem budowlanym, takim jak: sieci i instalacje cieplne, wentylacyjne, gazowe, wodociągowe i kanalizacyjne, z doborem właściwych urządzeń w projekcie budowlanym oraz ich instalowaniem w procesie budowy lub remontu.

Na podstawie § 15 rozporządzenia Ministra Transportu i Budownictwa z dnia 28 kwietnia 2006 r. w sprawie samodzielnych funkcji technicznych w budownictwie, uprawnienia do projektowania stanowią podstawę do sporządzania projektu zagospodarowania działki lub terenu w zakresie w/w specjalności.

Skład orzekający
Okręgowej Komisji Kwalifikacyjnej

Przewodniczący – dr inż. Daniel Pawlicki: .....

Członek Komisji – dr inż. Andrzej Barczyński.....

Członek Komisji – mgr inż. Szczepan Mikurenda:.....

Otrzymują:
1. Pan Maciej Zdziabek
   ul. Orzeszkowej 28, 64-030 Śmigiel
2. Okręgowa Rada Izby
3. Główny Inspektor Nadzoru Budowlanego
4. a/a

WIELKOPOLSKA
OKRĘGOWA
IZBA
INŻYNIERÓW
BUDOWNICTWA

OKRĘGOWA KOMISJA KWALIFIKACYJNA

sygn. akt: WOIIB-OKK-SP-SW-0054-0055-54/2013 Poznań, dnia 11 czerwca 2013 r.

DECYZJA

Na podstawie art. 24 ust. 1 pkt 2 ustawy z dnia 15 grudnia 2000 r. o samorządach zawodowych architektów, inżynierów budownictwa oraz urbanistów (Dz. U. z 2001 r. Nr 5 poz. 42, z późn. zm.) i art. 12 ust. 1 pkt 1-5, art. 12 ust. 3 i 4, art. 13 ust. 1 pkt 1 i 2 oraz ust. 3 i 4, art. 14 ust. 1 pkt 4 ustawy z dnia 7 lipca 1994 r. Prawo budowlane (tekst jednolity: Dz. U. z 2010 r. Nr 243 poz. 1623 z późn. zm.) oraz § 23 ust. 1 rozporządzenia Ministra Transportu i Budownictwa z dnia 28 kwietnia 2006 r. w sprawie samodzielnych funkcji technicznych w budownictwie (Dz. U. Nr 83 poz. 578 z późn. zm.)

decyzją Okręgowej Komisji Kwalifikacyjnej WOIIB
otrzymuje

Pan
Krzysztof Jan Wojciech

magister inżynier
kierunek: Inżynieria Środowiska
urodzony dnia 24 lipca 1981 r. w Lesznie

UPRAWNIENIA BUDOWLANE
nr ewidencyjny WKP/0167/PWOS/13

do projektowania i kierowania robotami budowlanymi bez ograniczeń w specjalności instalacyjnej w zakresie sieci, instalacji i urządzeń cieplnych, wentylacyjnych, gazowych, wodociągowych i kanalizacyjnych

UZASADNIENIE

W związku z uwzględnieniem w całości żądania strony, na podstawie art. 107 § 4 K.p.a. odstępuje się od uzasadnienia decyzji. Zakres nadanych uprawnień budowlanych wskazano na odwrocie decyzji.

Pouczenie

1. Podstawą do wykonywania samodzielnych funkcji technicznych w budownictwie stanowi wpis do centralnego rejestru Głównego Inspektora Nadzoru Budowlanego oraz wpis na listę członków właściwej izby samorządu zawodowego.
2. Od niniejszej decyzji służy odwołanie do Krajowej Komisji Kwalifikacyjnej Polskiej Izby Inżynierów Budownictwa w Warszawie, za pośrednictwem Wielkopolskiej Okręgowej Komisji Kwalifikacyjnej Wielkopolskiej Okręgowej Izby Inżynierów Budownictwa w Poznaniu w terminie 14 dni od daty jej doręczenia.

WIELKOPOLSKA OKRĘGOWA IZBA INŻYNIERÓW BUDOWNICTWA

Przewodniczący
Okręgowej Komisji Kwalifikacyjnej WOIIB

dr inż. Daniel Pawlicki

9

Na podstawie art.12 ust.1 pkt 1-5 oraz art. 13 ust.3 i 4 ustawy Prawo budowlane Pan Krzysztof Jan Wojciech jest upoważniony w specjalności instalacyjnej w zakresie sieci, instalacji i urządzeń cieplnych, wentylacyjnych, gazowych, wodociągowych i kanalizacyjnych do:

- projektowania, sprawdzania projektów budowlanych w specjalności objętej niniejszymi uprawnieniami i sprawowania nadzoru autorskiego,
- kierowania budową lub innymi robotami budowlanymi,
- kierowania wytwarzaniem konstrukcyjnych elementów budowlanych oraz nadzoru i kontroli technicznej wytwarzania tych elementów,
- wykonywania nadzoru inwestorskiego,
- sprawowania kontroli technicznej utrzymania obiektów budowlanych

bez ograniczeń.

Zgodnie z § 23 ust.1 rozporządzenia Ministra Transportu i Budownictwa z dnia 28 kwietnia 2006 r. w sprawie samodzielnych funkcji technicznych w budownictwie, niniejsze uprawnienia budowlane uprawniają do projektowania obiektu budowlanego i kierowania robotami budowlanymi związanymi z obiektem budowlanym, takim jak: sieci i instalacje cieplne, wentylacyjne, gazowe, wodociągowe i kanalizacyjne, z doborem właściwych urządzeń w projekcie budowlanym oraz ich instalowaniem w procesie budowy lub remontu.

Na podstawie § 15 rozporządzenia Ministra Transportu i Budownictwa z dnia 28 kwietnia 2006 r. w sprawie samodzielnych funkcji technicznych w budownictwie, uprawnienia do projektowania stanowią podstawę do sporządzania projektu zagospodarowania działki lub terenu w zakresie w/w specjalności.

Skład orzekający
Okręgowej Komisji Kwalifikacyjnej

Przewodniczący – dr inż. Daniel Pawlicki: .....

Członek Komisji – dr inż. Andrzej Barczyński.....

Członek Komisji – mgr inż. Szczepan Mikurenda:.....

Otrzymują:

1. Pan Krzysztof Jan Wojciech
   64-100 Leszno ul. Łużycka 28
2. Okręgowa Rada Izby
3. Główny Inspektor Nadzoru Budowlanego
4. a/a

POLSKA
IZBA
INŻYNIERÓW
BUDOWNICTWA

Zaświadczenie

o numerze weryfikacyjnym:

WKP-39L-6H4-F5C *

Pan Jakub Pietraszek o numerze ewidencyjnym WKP/BD/0335/10

adres zamieszkania ul. J.Englerta 17 a/17, 63-900 Rawicz

jest członkiem Wielkopolskiej Okręgowej Izby Inżynierów Budownictwa i posiada wymagane ubezpieczenie od odpowiedzialności cywilnej.

Niniejsze zaświadczenie jest ważne do dnia 2018-09-30.

Zaświadczenie zostało wygenerowane elektronicznie i opatrzone bezpiecznym podpisem elektronicznym weryfikowanym przy pomocy ważnego kwalifikowanego certyfikatu w dniu 2017-09-19 roku przez:

Włodzimierz Draber, Przewodniczący Okręgowej Rady Wielkopolskiej Okręgowej Izby Inżynierów Budownictwa.

(Zgodnie art. 5 ust 2 ustawy z dnia 18 września 2001 r. o podpisie elektronicznym (Dz. U. 2001 Nr 130 poz. 1450) dane w postaci elektronicznej opatrzone bezpiecznym podpisem elektronicznym weryfikowanym przy pomocy ważnego kwalifikowanego certyfikatu są równoważne pod względem skutków prawnych dokumentom opatrzonym podpisami własnoręcznymi.)

* Weryfikację poprawności danych w niniejszym zaświadczeniu można sprawdzić za pomocą numeru weryfikacyjnego zaświadczenia na stronie Polskiej Izby Inżynierów Budownictwa www.piib.org.pl lub kontaktując się z biurem właściwej Okręgowej Izby Inżynierów Budownictwa.

Podpis jest prawidłowy

11

POLSKA IZBA INŻYNIERÓW BUDOWNICTWA

Zaświadczenie

o numerze weryfikacyjnym:

WKP-X13-MWZ-L25 *

Pan Jakub Miłosz Starczewski o numerze ewidencyjnym WKP/BD/0130/14
adres zamieszkania Niedźwiadki 11 , 63-900 Rawicz
jest członkiem Wielkopolskiej Okręgowej Izby Inżynierów Budownictwa i posiada wymagane ubezpieczenie od odpowiedzialności cywilnej.
Niniejsze zaświadczenie jest ważne do dnia 2018-04-30.

Zaświadczenie zostało wygenerowane elektronicznie i opatrzone bezpiecznym podpisem elektronicznym weryfikowanym przy pomocy ważnego kwalifikowanego certyfikatu w dniu 2017-04-19 roku przez:

Włodzimierz Draber, Przewodniczący Okręgowej Rady Wielkopolskiej Okręgowej Izby Inżynierów Budownictwa.

(Zgodnie art. 5 ust 2 ustawy z dnia 18 września 2001 r. o podpisie elektronicznym (Dz. U. 2001 Nr 130 poz. 1450) dane w postaci elektronicznej opatrzone bezpiecznym podpisem elektronicznym weryfikowanym przy pomocy ważnego kwalifikowanego certyfikatu są równoważne pod względem skutków prawnych dokumentom opatrzonym podpisami własnoręcznymi.)

* Weryfikację poprawności danych w niniejszym zaświadczeniu można sprawdzić za pomocą numeru weryfikacyjnego zaświadczenia na stronie Polskiej Izby Inżynierów Budownictwa www.piib.org.pl lub kontaktując się z biurem właściwej Okręgowej Izby Inżynierów Budownictwa.

Podpis jest prawidłowy

12

POLSKA
IZBA
INŻYNIERÓW
BUDOWNICTWA

Zaświadczenie

o numerze weryfikacyjnym:

WKP-MWX-3RI-W3X *

Pan Maciej Zdziabek o numerze ewidencyjnym WKP/IS/0123/13
adres zamieszkania ul. Orzeszkowej 28, 64-030 Śmigiel
jest członkiem Wielkopolskiej Okręgowej Izby Inżynierów Budownictwa i posiada wymagane ubezpieczenie od odpowiedzialności cywilnej.
Niniejsze zaświadczenie jest ważne do dnia 2018-04-30.

Zaświadczenie zostało wygenerowane elektronicznie i opatrzone bezpiecznym podpisem elektronicznym weryfikowanym przy pomocy ważnego kwalifikowanego certyfikatu w dniu 2017-04-19 roku przez:

Włodzimierz Draber, Przewodniczący Okręgowej Rady Wielkopolskiej Okręgowej Izby Inżynierów Budownictwa.

(Zgodnie art. 5 ust 2 ustawy z dnia 18 września 2001 r. o podpisie elektronicznym (Dz. U. 2001 Nr 130 poz. 1450) dane w postaci elektronicznej opatrzone bezpiecznym podpisem elektronicznym weryfikowanym przy pomocy ważnego kwalifikowanego certyfikatu są równoważne pod względem skutków prawnych dokumentom opatrzonym podpisami własnoręcznymi.)

* Weryfikację poprawności danych w niniejszym zaświadczeniu można sprawdzić za pomocą numeru weryfikacyjnego zaświadczenia na stronie Polskiej Izby Inżynierów Budownictwa www.piib.org.pl lub kontaktując się z biurem właściwej Okręgowej Izby Inżynierów Budownictwa.

Podpis jest prawidłowy

13

POLSKA
IZBA
INŻYNIERÓW
BUDOWNICTWA

Zaświadczenie

o numerze weryfikacyjnym:

WKP-NP6-76H-W6J *

Pan Krzysztof Jan Wojciech o numerze ewidencyjnym WKP/IS/0360/13
adres zamieszkania ul. Łużycka 28, 64-100 Leszno
jest członkiem Wielkopolskiej Okręgowej Izby Inżynierów Budownictwa i posiada wymagane ubezpieczenie od odpowiedzialności cywilnej.
Niniejsze zaświadczenie jest ważne do dnia 2018-06-30.

Zaświadczenie zostało wygenerowane elektronicznie i opatrzone bezpiecznym podpisem elektronicznym weryfikowanym przy pomocy ważnego kwalifikowanego certyfikatu w dniu 2017-12-04 roku przez:

Włodzimierz Draber, Przewodniczący Okręgowej Rady Wielkopolskiej Okręgowej Izby Inżynierów Budownictwa.

(Zgodnie art. 5 ust 2 ustawy z dnia 18 września 2001 r. o podpisie elektronicznym (Dz. U. 2001 Nr 130 poz. 1450) dane w postaci elektronicznej opatrzone bezpiecznym podpisem elektronicznym weryfikowanym przy pomocy ważnego kwalifikowanego certyfikatu są równoważne pod względem skutków prawnych dokumentom opatrzonym podpisami własnoręcznymi.)

* Weryfikację poprawności danych w niniejszym zaświadczeniu można sprawdzić za pomocą numeru weryfikacyjnego zaświadczenia na stronie Polskiej Izby Inżynierów Budownictwa www.piib.org.pl lub kontaktując się z biurem właściwej Okręgowej Izby Inżynierów Budownictwa.

Podpis jest prawidłowy

14

OPIS TECHNICZNY

1. Podstawa opracowania.
   - Mapa do celów projektowych w skali 1:500,
   - Pomiary w terenie.
   - Uzgodnienia z inwestorem w sprawie rozwiązań projektowych.

2. Nazwa i adres obiektu:
   - Przebudowa ul. Mostowej w Gostyniu,
   - ul. Mostowa,
   - Gmina Gostyń,
   - Powiat gostyński,
   - Województwo wielkopolskie,
   - Obręb 0001 Gostyń - miasto - dz. nr ewid.: 889, 890, 895/6, 907/11, 3753.

3. Nazwa zamawiającego.
   - Gmina Gostyń z siedzibą: ul. Rynek 2, 63-800 Gostyń.

4. Nazwa jednostki projektowej.
   - inż. Jakub Pietraszek, Pracownia Usług Drogowych „KUBA" .

5. Adres jednostki projektowej.
   - ul. J. Englerta 17A/17, 63-900 Rawicz.

6. Projektanci:

6.1. Branża drogowa:
   - inż. Jakub Pietraszek,
   - specjalność inżynieryjna drogowa,
   - uprawnienia numer ewidencyjny WKP/0108/POOD/15.

6.2. Branża sanitarna:
   - mgr inż. Maciej Zdziabek,
   - specjalność sanitarna,
   - uprawnienia numer ewidencyjny WKP/0306/PWOS/12.

7. Sprawdzający:

7.1. Branża drogowa:
   - mgr inż. Jakub Starczewski,
   - specjalność drogowa,
   - uprawnienia numer ewidencyjny WKP/0306/PWOD/13.

7.2. Branża sanitarna:
   - mgr inż. Krzysztof Wojceich,
   - specjalność sanitarna,
   - uprawnienia numer ewidencyjny WKP/0167/PWOS/13.

8. Celem opracowania:

Wykonanie dokumentacji budowlanej i wykonawczej dotyczącej przebudowy ul. Mostowej w Gostyniu.

W ramach przedsięwzięcia przewiduje się budowę jezdni, przebudowę chodników oraz wydzielenie miejsc postojowych. Odwodnienie przebudowywanego odcinka poprzez projektowane wpusty deszczowe do istniejącej kanalizacji deszczowej. Realizacja inwestycji nie zmieni sposobu wykorzystywania terenu. W związku z planowaną przebudową konieczne jest wycięcie 9 drzew. Zgodę na wycinkę uzyska Inwestor.

Przebudowa drogi to inwestycja, która obejmuje tereny już przekształcone w wyniku działalności człowieka i jej przebudowa nie będzie zmieniała krajobrazu, a ze względu na wykonanie nowej konstrukcji nawierzchni poprawią się wartości architektoniczne terenu. Ulegnie poprawie bezpieczeństwo i płynność ruchu pieszych.

Z uwagi na realizację przedsięwzięcia na terenie już zainwestowanym, w granicach istniejącego pasa drogowego, biorąc w szczególności pod uwagę obecny sposób wykorzystania terenu, w wyniku realizacji przedsięwzięcia nie nastąpi żadna zmiana w zakresie oddziaływania całego obiektu na poszczególne komponenty środowiska w stosunku do stanu istniejącego.

Na etapie prac budowlanych może nastąpić zwiększona emisja hałasu, która będzie związana z prowadzonymi pracami budowlanymi. Celem zmniejszenia tych uciążliwości prace będą prowadzone tylko w porze dziennej. Uciążliwość ta będzie miała charakter krótkotrwały i ustanie natychmiast po zakończeniu prac budowlanych.

Z uwagi na powyższe oraz na fakt, iż droga charakteryzuje się umiarkowany natężeniem ruchu, a w związku z tym niewielkim poziomem emisji substancji do powietrza, można z całą pewnością stwierdzić, że zasięg oddziaływania przedsięwzięcia planowanego do realizacji zamknie się w granicach inwestycji.

Wszystkie prace związane z przebudową odbywać się będą w istniejącym pasie drogowym.

9. Dane charakterystyczne istniejącego obiektu

9.1. Stan istniejący:

Zakres opracowania przewiduje się budowę jezdni, przebudowę chodników oraz wydzielenie miejsc postojowych. Ulica posiada jezdnię o nawierzchni z bitumicznej, istniejące miejsca postojowe także o nawierzchni bitumicznej, chodniki z betonowej kostki brukowej oraz płytek betonowych.

9.2. Warunki gruntowo – wodne:

Na podstawie wiedzy Zamawiającego oraz wykonanych badań w terenie, grunty zaliczono do grupy nośności G2, warunki wodne przyjęto jako dobre.

9.3. Urządzenia obce:

- wodociąg,
- sieć energetyczna,
- oświetlenie uliczne,
- kanalizacja sanitarna,
- kanalizacja deszczowa.

Nie wyklucza się występowania innych urządzeń obcych, których nie przedstawiają podkłady geodezyjne.

Przebudowa przedmiotowej inwestycji oraz utwardzenia nie wpływają na istniejące sieci uzbrojenia terenu.

10. Podstawowe wskaźniki projektowania.

10.1. Parametry techniczne po realizacji projektu:

1. Nazwa: Przebudowa ul. Mostowej w Gostyniu.

2. Zarządca drogi: Burmistrz Gminy Gostyń.
3. Klasa drogi - gminna.
4. Kategoria drogi - D (dojazdowa).
5. Przekrój - uliczny.
6. Szerokość jezdni - 5,50 m.
7. Spadek poprzeczny jezdni - 2,0% - jednostronny.
8. Szerokość chodnika - 2,00 m.
9. Spadek poprzeczny chodnika - 2,0%.
10. Szerokość miejsc postojowych - 2,60 m (3,60 miejsce dla niepełnosprawnych).
11. Długość miejsc postojowych - 5,00 m.

10.2. Konstrukcja chodnika:

8,0 cm - kostka brukowa, betonowa, kolor szary,

5,0 cm - podsypka cementowo - piaskowo 1:4.

W celu uzyskania odpowiedniej rzędnej terenu oraz w związku z koniecznością zdjęcia humusu należy wykonać warstwę ulepszonego podłoża z gruntu niewysadzinowego naturalnego o CBR > 20% C_{nr}.

W miejscach wyznaczonych na Planie Zagospodarowania Terenu – rys. 2 - zaprojektowano obrzeże betonowe 8x30x100cm na ławie betonowej z oporem C8/10 (B-10) o wymiarach 20x10+10x10 cm (Szczegóły konstrukcyjne – rys. 4).

10.3. Konstrukcja miejsc postojowych:

8,0 cm - kostka brukowa, betonowa, kolor grafitowy,

5,0 cm - podsypka cementowo - piaskowo 1:4,

20,0 cm - podbudowa zasadnicza z mieszanki kruszywa niezwiązanego 0-63mm,

10,0 cm - warstwa ulepszonego podłoża stabilizowana spoiwem hydraulicznym C 3/4 <6,0 MPa.

Linie dzielące miejsca postojowe z kostki brukowej, betonowej, barwy szarej.

Obramowanie miejsc postojowych krawężnikiem betonowym 15x30 cm wystającym 12 cm ponad poziom nawierzchni – ława betonowa z oporem C-12/15 (B-15) o wymiarach 15x30+15x15cm (Lokalizacja zgodnie z PZT).

10.4. Konstrukcja jezdni:

8,0 cm - kostka brukowa, betonowa, kolor szary,

5,0 cm - podsypka cementowo - piaskowo 1:4,

20,0 cm - podbudowa zasadnicza z mieszanki kruszywa niezwiązanego 0-63mm,

10,0 cm - warstwa ulepszonego podłoża stabilizowana spoiwem hydraulicznym C 3/4 <6,0 MPa.

Założono wykonanie ścieku przykrawężnikowego o szerokości 30 cm z kostki brukowej, betonowej na ławie betonowej C12/15 o wymiarach 30x24 cm.

11. Odwodnienie:

11.1. Zakres opracowania:

Zadanie inwestycyjne w zakresie branży sanitarnej polega na budowie sieci kanalizacji deszczowej z wpustami deszczowymi i przykanalikami na potrzeby odwodnienia przebudowywanej drogi w ulicy Mostowej w Gostyniu.

17

Projektowaną sieć kanalizacji deszczowej z rur PVC Ø315 mm, SN8, litych, należy wpiąć do istniejącej studni bet. DN1000 mm o rzędnych 92,61/90,97, na istn. sieci kd400 mm.
Wody opadowe z pasa drogowego będą wyłapywać wpusty uliczne bet. DN500 mm, gdzie przewidziano osadnik głęb. 70 cm. We wpustach należy również przewidzieć pod nasadami kosze do wyłapywania zanieczyszczeń stałych (np. liści). Osadniki wpustów jak i kosze należy kontrolować i okresowo czyścić.
Połączenia wpustów ulicznych z siecią (przykanaliki) zaprojektowano z rur PVC Ø160 mm, SN8, litych.

Zakres rzeczowy:
- sieć kanalizacji deszczowej z rur PVC litych SN8 o średnicy Ø315 mm..... 64,0mb
- przykanaliki kanalizacji deszczowej z rur PVC litych SN8 o średnicy Ø160 mm ..... 7,5 mb
- studnia rewizyjna bet. C35/45 DN1000 mm ..... 4,0 kpl.
- wpusty deszcz. Bet. C35/45 DN500 mm z osadnikiem gł. 0,7 m ..... 3,0 kpl.

11.2. Materiały:
Wszystkie użyte do budowy materiały powinny być dopuszczone do stosowania w budownictwie. Materiały stosowane do budowy powinny spełniać wymagania norm krajowych zastąpione, jeśli to możliwe, przez normy europejskie lub technicznym aprobatom europejskim. W przypadku braku norm krajowych lub technicznych aprobat europejskich, elementy i materiały powinny odpowiadać wymaganiom odpowiednich specyfikacji. Materiały stosowane do wykonania robót powinny być zgodne z Dokumentacją Projektową, opisem technicznym i rysunkami. W ramach zakresu objętego niniejszym projektem zaleca się stosować wyroby jednego producenta. Wybrany i zaakceptowany rodzaj materiału nie może być później zmieniony bez zgody Inspektora nadzoru. Każdy rodzaj robót, w którym znajdują się nie zbadane i nie zaakceptowane materiały - Wykonawca wykonuje na własne ryzyko, licząc się z jego nieprzyjęciem i niezapłaceniem za wykonaną pracę.

Do sieci kanalizacji deszczowej z przykanalikami należy zastosować następujące materiały:
- rury i kształtki kielichowe lite z tworzywa sztucznego PVC o średnicach Ø315 mm, 160 mm, sztywności obwodowej 8 kN/m2, łączone na uszczelkę elastomerową;
- studnie kanalizacyjne o średnicy DN1000 mm, wykonane z materiałów zapewniających ich całkowitą szczelność z betonu wibroprasowanego C35/45, wodoszczelnego, W8, mrozoodpornego F=150, nasiąkliwość do 4%, łączone na uszczelkę z kompletną: kinetą, komin włazowy ze stopniami złazowymi żeliwnymi w powłoce z tworzywa sztucznego, pokrywa betonowa DN1000/600, właz żeliwny z wypełnieniem betonowym - klasy D400, zgodnie z PN-EN 124:2000;
- studzienki betonowe wpustowe o średnicy DN500 mm z osadnikiem 70 cm, z betonu wibroprasowanego C35/45, pod wpusty uliczne, do stosowania w drogownictwie, z nasadą żeliwną klasy D400, zgodnie z PN-EN 124:2000, z koszem do wyłapywania zanieczyszczeń;
- tuleje ochronne z uszczelką, krótkie (dla przejścia szczelnego przez ścianki betonowe studzienek)
- pospółka
- piasek,
- woda do betonu i zapraw,
- zaprawy cementowe,
- materiały izolacyjne.
Materiały powinny odpowiadać specyfikacji technicznej, a jakakolwiek zmiana powinna być zatwierdzona przez Inspektora nadzoru.

11.3. Obliczenia:

DOBÓR KANAŁÓW

Dane wyjściowe

- prawdopodobieństwo wystąpienia deszczu

p=50%, c=2 lata

- średni opad z wielolecia

H=600 mm/rok, na podstawie strony internetowej IMGW

- współczynniki spływu

nawierzchnie dróg, chodników z kostki - Ψ=0,80

Obliczeniowy czas trwania deszczu Tp = 15 min

Obliczenia

Powierzchnia z kostki bruk.

F = 0,115 ha

q dm = 130 l/s*ha

q obl. = 130 x 0,8 x 0,115 = 12,0 l/s

Dobrano kanał DN300 I=0,3%, wypełnienie h/d = 32%

11.4. Wykonywanie robót:

Wykonawca przedstawi do zatwierdzenia przez Inspektora nadzoru zarys metodologii robót oraz graficzny terminarz robót określające wszystkie warunki w których będą wykonywane sieci kanalizacyjne.

11.5. Warunki gruntowo – wodne:

Podstawowe parametry gruntowo-wodne dla niniejszego opracowania:

-Nawiercone rodzime grunty mineralne: piaski drobne, gliny piaszczyste;

- w trakcie robót ziemnych należy dokonać pełnej wymiany gruntu;

-W czasie prac ziemnych, w szczególności po wystąpieniu obfitych opadów deszczu może być konieczne odwodnienie wykopu igłofiltrami w obsypce piaskowej lub drenażem;

-W czasie prac ziemnych należy usunąć nasyp nie budowlany.

11.6. Roboty ziemne i montażowe na trasie kanalizacji:

Wykop należy zabezpieczyć zgodnie z Rozporządzeniem Ministra Infrastruktury z dnia 6.02.2003 r. w sprawie bezpieczeństwa i higieny pracy podczas wykonywania robót budowlanych (Dz. U. Nr 47, poz. 401) oraz PN-B-10736, PN-B-06050, PN-EN 1610.

Przed rozpoczęciem wykonywania wykopów należy wykonać przekopy próbne w celu zlokalizowania istniejącego uzbrojenia. Istniejące uzbrojenie należy zabezpieczyć i podwiesić na szerokości wykopu.

Roboty ziemne dla kanałów sieci i przykanalików wykonać w wykopie wąskim, umocnionym systemem szalunków typy BOX. Wykopy należy obsypać wymienionym gruntami, na piaszczyste w 100%. Wyjście (zejście) po drabinie z wykopu powinno być wykonane z chwilą osiągnięcia głębokości większej niż 1 m od poziomu terenu, w odległości nie przekraczającej co 20 m. W miejscach skrzyżowań z uzbrojeniem istniejącym, typu sieć, kable NN i telekomunikacyjne wykopy należy wykonać ręcznie po 2,00 mb przed i za kolizją. Minimalna szerokość wykopu mierzona wewnątrz ściany obudowy powinna być dostosowana do kanału. Szerokość wykopu nie może być zmniejszana podczas montażu kanału na powierzchni i układania całych ciągów rur w wykopie.

Kanalizację deszczową, posadowić na podsypce żwirowej 10 cm. Ww. kanalizację obsypać ręcznie na wysokość 30 cm ponad rurę, z ubiciem ręcznym, pozostały wykop zasypać mechanicznie z zagęszczeniem mechanicznym, z wyjątkiem miejsc kolizyjnych, które należy zasypać ręcznie z zagęszczeniem.

Wypełnienie wokół rur oraz obsypkę należy wykonać z piasku, zagęszczonego do Is 1,0 zmodyfikowanej wartości Proctora. Materiał obsypki musi spełniać te same warunki, co materiał do wykonania podłoża. Zasypkę wykonać z materiału dowiezionego – piasku – pełna wymiana gruntu. Materiał nie powinien zawierać elementów o wielkości 300 mm. Aby uniknąć osiadania gruntu pod parkingiem zasypkę zagęścić do Is 1,0 zmodyfikowanej wartości Proctora.

Niedopuszczalne jest w miejscu wykonywania wykopów prowadzenie jednocześnie innych robót oraz przebywanie osób niezatrudnionych. W czasie wykonywania robót ziemnych miejsca niebezpieczne należy ogrodzić i umieścić napisy ostrzegawcze.

W czasie wykonywania wykopów w miejscach dostępnych dla osób niezatrudnionych przy tych robotach należy wokół wykopów pozostawionych na czas zmroku i w nocy ustawić balustrady o wysokości 1,1 m nad terenem w odległości nie mniejszej niż 1 m od krawędzi wykopu. Balustrady powinny być wyposażone w deskę krawężnikową wysokość 0,15 m oraz być zaopatrzone w światło ostrzegawcze koloru czerwonego. Niezależnie od ustawienia balustrad, w przypadkach uzasadnionych względami bezpieczeństwa wykop należy szczelnie przykryć, w sposób uniemożliwiający wpadniecie do wykopu i zabezpieczyć balustradami, linami lub taśmami ostrzegawczymi.

Jeżeli teren, na którym są wykonywane roboty ziemne, nie może być ogrodzony, wykonawca robót powinien zapewnić stały dozór.

Przejścia dla pieszych nad wykopami dla ruchu dwukierunkowego powinny mieć szerokość co najmniej 1,2m a dla ruchu jednokierunkowego co najmniej 0,75 m. Po obu stronach przejścia (pomostu) muszą znajdować się barierki z poręczami o wysokości 1,10m i deską krawężnikową wysokość 0,15 m.

11.7. Roboty instalacyjno-montażowe:

Rury powinny być układane zgodnie z wymaganiami norm i wytycznych producentów.

11.8. Kanały PVC:

Montaż przewodów i studzienek z PVC prowadzić należy przy temperaturze otoczenia od 0°C do +30°C. Rury musza być układane zawsze kielichami w kierunku przeciwnym do spadku dna kanału na posypce tak, żeby podparcie ich było jednolite. Budowę kanałów prowadzić z projektowanymi spadkami od rzędnych niższych do wyższych. Wyrównywanie spadków rury przez podkładanie kawałków drewna, kamieni lub gruzów jest niedopuszczalne – rura wymaga podbicia na całej długości. w miejscach złączy kielichowych należy wykonywać dołki montażwe o głębokości 10 cm, dla umożliwienia wepchnięcia bosego końca rury lub kształtki w kielich rury. Sposób montażu przewodów powinien zapewnić utrzymanie kierunku spadków zgodnie z niniejszym opracowaniem. Do budowy sieci mogą być zastosowane tylko rury i kształtki z PVC nieposiadające wgnieceń, pęknięć, rys oraz innych uszkodzeń.

Sieć prowadzić po uprzednim przygotowaniu podłoża. Podłoże należy profilować w miarę układania odcinków rurociągu. Przewód po ułożeniu powinien ściśle przylegać do podłoża na całej długości, w co najmniej ¼ swego obwodu. Montaż prowadzić zgodnie z projektowanym spadkiem i przy odpowiednim zagłębieniu. Przed zakończeniem dnia roboczego bądź przed zejściem z budowy należy zabezpieczyć końce ułożonego kanału przed zamuleniem. Połączenia kanałów stosować należy zawsze w studzience. Kąt zawarty między osiami kanałów dopływowego i odpływowego - zbiorczego powinien zawierać się w granicach od 45 do 90º.

Uszczelnienia złączy przewodów rurowych można wykonać:

- specjalnymi fabrycznymi uszczelkami
- Rury kanałowe należy układać zgodnie z instrukcją montażu podaną przez producenta rur.

5.2 Studzienki kanalizacyjne prefabrykowane, beton C35/45

Przy wykonywaniu studzienek kanalizacyjnych należy przestrzegać następujących zasad:

-studzienki przelotowe powinny być lokalizowane na odcinkach prostych kanałów w odpowiednich odległościach) lub na zmianie kierunku kanału,

-studzienki połączeniowe powinny być lokalizowane na połączeniu jednego lub dwóch kanałów bocznych, wszystkie kanały w studzienkach należy łączyć oś w oś,

studzienki należy wykonywać na uprzednio wzmocnionym (warstwą tłucznia lub żwiru) dnie wykopu i przygotowanym fundamencie betonowym,

-studzienki wykonywać należy w wykopie umocnionym,

-w przypadku gdy różnica rzędnych dna kanałów w studzience przekracza 0,60 m należy stosować studzienki spadowe-kaskadowe.

-Sposób wykonania studzienek (przelotowych, połączeniowych) przedstawiony jest w Katalogu Budownictwa oznaczonego symbolem KB-4.12.1 (7, 6, 8), a ponadto w „Katalogu powtarzalnych elementów drogowych" opracowanym przez „Transprojekt" Warszawa.

Studzienki rewizyjne składają się z następujących części:

-komory roboczej,

-pokrywy betonowej,

-dna studzienki,

-włazu kanałowego,

-stopni złazowych.

Komora robocza powinna mieć wysokość minimum 2,0 m. W przypadku studzienek płytkich, (kiedy głębokość ułożenia kanału oraz warunki ukształtowania terenu nie pozwalają zapewnić ww. wysokości) dopuszcza się wysokość komory roboczej mniejszą niż 2,0 m. Przejścia rur kanalizacyjnych przez ściany komory należy wykonać przy użyciu uszczelnianych kształtek przejściowych systemu producenta rur zgodnie z dokumentacją projektową.

Dno studzienki prefabrykowane w formie płyty dennej z wyprofilowaną kinetą.

Kineta w dolnej części (do wysokości równej połowie średnicy kanału) powinna mieć przekrój zgodny z przekrojem kanału, a powyżej przedłużony pionowymi ściankami do poziomu maksymalnego napełnienia kanału. Przy zmianie kierunku trasy kanału kineta powinna mieć kształt łuku stycznego do kierunku kanału, natomiast w przypadku zmiany średnicy kanału powinna ona stanowić przejście z jednego wymiaru w drugi. Spoczniki kinety powinny mieć spadek, co najmniej 3 ‰ w kierunku kinety. Studzienki usytuowane w pasach drogowych (lub innych miejscach narażonych na obciążenia dynamiczne) powinny mieć właz żeliwny typu ciężkiego, z wypełnieniem betonowym. Poziom włazu w powierzchni utwardzonej powinien być z nią równy. W ścianie komory roboczej należy zamontować mijankowo stopnie złazowe żeliwne w powłoce z tworzyw sztucznych, w dwóch rzędach, w odległościach pionowych 0,30 m i w odległości poziomej osi stopni 0,30 m.

11.9. Wpusty deszczowe:

Wpusty powinny być z osadnikiem gł. 70 cm o średnicy DN500. Miejsce lokalizacji oraz rzędne projektowanych wpustów deszczowych przedstawiono na planie sytuacyjnym.

Studzienki wpustowe wykonać w wersji betonowej, z betonu C35/45, z nasadą żeliwną o wymiarach 300 x 500 mm, klasy D400,zgodnie z PN-EN124:2000. Studzienki wpustowe powinny posiadać kosze do wyłapywania zanieczyszczeń stałych.

Studzienki należy posadowić na warstwie podsypki piaskowej grubości 20 cm.

11.10. Miejsca skrzyżowań z istniejącym uzbrojeniem:

Należy zachować normatywne odległości od istniejących sieci przy prowadzeniu równoległym przewodów i skrzyżowaniach. W rejonach kolizji wszelkie roboty ziemne wykonać ręcznie. Przed przystąpieniem do robót wymagane jest powiadomienie odpowiednich jednostek branżowych.

W przypadku natrafienia na niezinwentaryzowane uzbrojenie podziemne, zaistniały fakt należy zgłosić odpowiedniej jednostce branżowej i służbie geodezyjnej.

Roboty ziemne w miejscach kolizji z innymi sieciami prowadzić pod nadzorem właścicieli tych sieci.

Wszystkie napotkane na trasie wykonywanego wykopu rurociągi podziemne, krzyżujące się lub równoległe do wykopu powinny zostać zabezpieczone przed uszkodzeniem. Istniejące wodociągi, kable, podwieszać do konstrukcji wsporczych wykonanych indywidualnie na budowie w trakcie prowadzenia robót. Po wykonaniu skrzyżowań przestrzeń pomiędzy kanałem a uzbrojeniem istniejącym wypełnić mieszanką żwirowo-piaskową.

Ponadto należy stosować się do warunków zawartych w Rozp. Min. Przem. i Handlu z dnia 14.11.1995 (Dz. U. nr 139 z dnia 7.12.1995) i w Rozp. Min. Gosp. z dnia 30.07.2001 (Dz. U. nr 97/2001 z dnia 11.09.2001.

11.11. Zasypywanie i zagęszczanie gruntu:

1) Do wykonania zasypki należy przystąpić natychmiast po odbiorze posadowienia sieci, przykanaliki.

2) Zasyp wykopu wykonać z dwóch warstw:

- warstwy ochronnej rury – obsypki
- warstwy wypełniającej – zasypki

3) Obsypkę wykonywać warstwami o grubości 0,1 – 0,15 m, zagęszczając każdą warstwę.

4) Obsypkę prowadzić aż do uzyskania zagęszczonej warstwy o grubości 0,3 m ponad wierzch rury. Należy zwrócić uwagę na zabezpieczenie rur przed przemieszczaniem się podczas obsypywania i zagęszczania.

5) Dla zapewnienia całkowitej stabilności konieczne jest zadbanie o to, aby materiał obsypki szczelnie wypełniał przestrzeń pod rurą. Do upychania warstw obsypki pod rurą można użyć drewnianych ubijaków, np. deski. Minimalna szerokość obsypki po obu bokach rury powinna wynosić 30 cm.

6) Uzupełnienie obsypki wzdłuż rury wykonywać podając grunt z najmniejszej możliwej wysokości. Niedopuszczalne jest spuszczanie mas ziemi z samochodu, przyczepy bezpośrednio na rurę.

7) Podczas wykonywania kolejnych warstw obsypki należy zapewnić odpowiednie podparcie rur po bokach.

8) Stosowanie ubijaków metalowych dopuszczalne jest w odległości minimum 10 cm od rury. Pierwsze warstwy (aż do osi rury) powinny być zagęszczane ostrożnie, aby uniknąć uniesienia rury.

9) Po wypełnieniu wykopu do ½ wysokości rury, ubijanie warstw obsypki powinno przebiegać w kierunku od ścian wykopu do rury.

10) Mechaniczne zagęszczanie nad rurą można rozpocząć, gdy nad jej wierzchem wykonana jest warstwa obsypki o grubości, co najmniej 30 cm.

11) Do czasu przeprowadzenia próby szczelności przewodu, złącza powinny być odsłonięte. Po pozytywnej próbie szczelności, złącza zasypać, stosując powyższe zalecenia.

12) Materiał użyty na obsypkę studni musi być taki sam, jak użyty do wykonania obsypki rur kanalizacyjnych.

13) Po wykonaniu obsypki przystąpić do wykonania zasypki.

14) Przy zasypywaniu studni dokładnie i równomiernie wypełnić i zagęścić górną część przy studni.

11.11. Uwagi końcowe:

Przed przystąpieniem do robót należy zawiadomić właścicieli wszystkich sieci podziemnych i nadziemnych znajdujących się w rejonie prowadzonych robót.

W przypadku natrafienia w trakcie prowadzenia robót ziemnych na nie wykazane inwentaryzacją uzbrojenia podziemne, roboty należy przerwać i wezwać na budowę zainteresowane strony w celu podjęcia decyzji dotyczącej likwidacji kolizji.

Projektant nie bierze odpowiedzialności za niezgodność istniejących uzbrojeń (oraz rzędnych posadowienia lub ich brak) naniesionych na mapie sytuacyjno-wysokościowej, względnie brak ich naniesienia i wynikające z tego ewentualne komplikacje i uszkodzenia. Przed przystąpieniem do robót należy wykonać przekopy próbne w celu ustalenia faktycznych rzędnych posadowienia istniejącego uzbrojenia.

W przypadku odkrycia podczas prowadzenia robót ziemnych przedmiotu co, do którego istnieje przypuszczenie, iż jest on zabytkiem, należy wstrzymać wszelkie roboty mogące uszkodzić lub zniszczyć odkryty przedmiot, zabezpieczyć ten przedmiot i miejsce jego odkrycia oraz niezwłocznie zawiadomić o tym Wojewódzkiego Konserwatora Zabytków w Poznaniu.

Zgodnie z Rozporządzeniem Ministra Infrastruktury z dnia 23 czerwca 2003 r. w sprawie informacji dotyczącej bezpieczeństwa i ochrony zdrowia oraz planu bezpieczeństwa i ochrony zdrowia (Dz. U. nr 120 poz. 1126) do obowiązków kierownika budowy przed rozpoczęciem robót należy sporządzenie lub zapewnienie sporządzenia planu BIOZ, który uwzględniał będzie specyfikę obiektu, a także specyfikę planowanych prac. Należy wykonywać prace zgodnie z zarządzeniami, normami, uzgodnieniami, warunkami technicznymi i instrukcjami oraz sztuką budowlaną.

Po wykonaniu robót związanych z budową sieci kanalizacyjnej, wykonawca zobowiązany jest do przywrócenia pierwotnego stanu terenu objętego zakresem robót. Należy przeprowadzić inspekcję CCTV wykonanych kanałów, zapis z kamerowania dołączyć do dokumentacji powykonawczej.

Należy bezwzględnie zapoznać się z instrukcja transportu, składowania i montażu producenta zastosowanych materiałów. Próby szczelności należy przeprowadzić z godnie z PN-92/B-10735. Wszystkie roboty objęte niniejszą dokumentacją wykonać przy zachowaniu aktualnie obowiązujących przepisów BHP i p.poż.

12. Oznakowanie:

- Stała organizacja ruchu.

  Stała organizacja ruchu zostanie zmieniona na podstawie zatwierdzonego projektu organizacji ruchu.

- Czasowa organizacja ruchu.

  Na podstawie uzgodnienia z Zamawiającym organizacja ruchu na czas zabezpieczenia robót zostanie opracowana i wprowadzona przez Wykonawcę w postępowaniu przetargowym obejmującym realizację zadania.

13. Wpływ inwestycji na środowisko:

Z uwagi na realizację przedsięwzięcia na terenie już zainwestowanym, w wyniku realizacji przedsięwzięcia nie nastąpi żadna zmiana w zakresie sposobu wykorzystywania terenu w stosunku do stanu istniejącego.

Na skutek realizacji inwestycji nastąpi poprawa płynności ruchu, co w konsekwencji przyczyni się do zmniejszenia emisji spalin wydzielanych przez silniki poruszających się pojazdów, a także przyczyni się do zmniejszenia emisji hałasu oraz polepszenia warunków akustycznych na terenach graniczących z inwestycją.

14. Informacja o obszarze oddziaływania obiektu:

14.1. Przepisy prawa w oparciu, o które dokonano określenia obszaru oddziaływania obiektu o którym mowa w art. 3 pkt. 20 Ustawa z dnia 07 lipca 1994 roku – Prawo budowlane (opracowano na podstawie: Dz. U. z 2013 r., poz. 1409 z późn. zm.): Rozporządzenie Ministra Transportu i Gospodarki Morskiej Nr 430 z dnia 2 marca 1999 r. w sprawie warunków technicznych, jakim powinny odpowiadać drogi publiczne i ich usytuowanie (Dz. U. Nr 43 poz. 430 z dnia 14 maja 1999 r.).

14.2. Zasięg obszaru oddziaływania obiektu mieści się w całości na działkach, na których został zaprojektowany i określony w pkt. 2.

15. Zestawienie istotnych parametrów robót:

1.	Powierzchnia chodnika	252,0 m^2
2.	Powierzchnia miejsc postojowych	383,0 m^2
3.	Powierzchnia jezdni	564,0 m^2
4.	Zieleń	260,0 m^2

16. Uwagi.

1. Projekt należy realizować w oparciu o opisy wymiarów, które są ważniejsze od odczytów ze skali rysunków.
2. Przed przystąpieniem do realizacji zadania, należy w celu zapobieżenia wystąpienia zagrożeń, uszkodzenia urządzeń obcych bądź ich dewastacji, bezwzględnie - z odpowiednim wyprzedzeniem czasowym powiadomić wszystkie jednostki branżowe odpowiedzialne za organizację oraz bezpieczeństwo ruchu drogowego, administrowanie sieciami, urządzeniami obcymi zlokalizowanymi w obrębie pasa drogowego – stosownie do będących integralną częścią dokumentacji uzgodnień.
3. Na 7 dni przed zamontowaniem oznakowania pionowego dotyczącego zabezpieczenia robót, w oparciu o zatwierdzony projekt organizacji ruchu, należy powiadomić organ zarządzający ruchem oraz właściwego Komendanta Policji o rozpoczęciu robót podając datę ustawienia oznakowania oraz datę przywrócenia lub wprowadzenia stałej organizacji ruchu na drodze.
4. Sprzęt i pracownicy biorący udział w procesie budowlanym muszą być wyposażeni bezwzględnie w urządzenia oraz elementy zabezpieczające oraz ostrzegawcze pozwalające na zapewnienie warunków koniecznych i niezbędnych do bezpiecznego prowadzenia robót oraz zapewnienia bezpiecznych warunków użytkowników drogi pozostających w ruchu, stosownie do obowiązujących przepisów.
5. Przed przystąpieniem do realizacji robót, w porozumieniu z Inwestorem, kierownik budowy na podstawie rozporządzenia Ministra właściwego do spraw architektury i budownictwa sporządzi plan bezpieczeństwa i ochrony zdrowia, uwzględniający specyfikę obiektu budowlanego i warunki prowadzenia robót budowlanych, mając na uwadze stopień zagrożeń, jakie stwarzają poszczególne ich rodzaje.

17. Literatura techniczna:

1. Rozporządzenie Ministra Transportu i Gospodarki Morskiej Nr 430 z dnia 2 marca 1999 r. w sprawie warunków technicznych, jakim powinny odpowiadać drogi publiczne i ich usytuowanie (Dz. U. Nr 43 poz. 430 z dnia 14 maja 1999 r. z późniejszymi zmianami).
2. Katalog Typowych Konstrukcji Nawierzchni Podatnych i Półsztywnych. Generalna Dyrekcja Dróg Publicznych. Gdańsk 2012r. (wersja 11.03.2013r.).
3. Rozporządzenie Ministra Infrastruktury z dnia 2 września 2004 r. w sprawie szczegółowego zakresu i formy dokumentacji projektowej, specyfikacji technicznej wykonania i odbioru robót budowlanych oraz programu funkcjonalno - użytkowego (Dz. U. Nr 202 poz. 2072 Rozp. Ministra Infrastruktury z dnia 2 września 2004 r.).
4. Załącznik nr 1 ÷ 4 do Rozporządzenia Ministra Infrastruktury z dnia 3 lipca 2003 r. w sprawie szczegółowych warunków technicznych dla znaków i sygnałów drogowych oraz urządzeń bezpieczeństwa ruchu drogowego i warunków ich umieszczania na drogach (Dz. U. załącznik do nru 220 poz. 2181 z dnia 23 grudnia 2003 r. z późniejszymi zmianami).
5. Rozporządzenie Ministra Infrastruktury z dnia 19 listopada 2001 r. W sprawie dziennika budowy, montażu i rozbiórki oraz tablicy informacyjnej (Dz. U. nr 138 poz. 1555).
6. Rozporządzenie Ministra Infrastruktury i Rozwoju z dnia 16 października 2015 r. zmieniające rozporządzenie w sprawie dziennika budowy, montażu i rozbiórki, tablicy informacyjnej oraz ogłoszenia zawierającego dane dotyczące bezpieczeństwa pracy i ochrony zdrowia

7. Rozporządzenie Ministra Infrastruktury z dnia 23 czerwca 2003 r. w sprawie informacji dotyczącej bezpieczeństwa i ochrony zdrowia oraz planu bezpieczeństwa i ochrony zdrowia (Dz. U. nr 120 poz. 1126).
8. Ustawa z dnia 07 lipca 1994 roku – Prawo budowlane (Dz. U. Nr 89, poz. 414, tekst jednolity opracowany na podstawie: Dz. U. z 2003 r. Nr 207 poz. 2016, Dz. U. z 2004 r. Nr 6, poz.41, Nr 92, poz. 881, Nr 93, poz. 888, Nr 96, poz. 959, Dz. U. Nr 163, poz. 1364 z 28 lipca 2005r. z późniejszymi zmianami).
9. Ogólne Specyfikacje Techniczne opracowane przez lub na zlecenie GDDP w W-wie, GDDKiA w W-wie oraz BZDBDiM Sp. z o.o. w Warszawie opracowane w latach 1998-2017r.

Rawicz, 30.11.2017r.

INFORMACJA DOTYCZĄCA BEZPIECZEŃSTWA I OCHRONA ZDROWIA.

Zakres robót.

ROBOTY PRZYGOTOWAWCZE

Odtworzenie trasy i punktów wysokościowych oraz sporządzenie inwentaryzacji geodezyjnej powykonawczej drogi.

Rozbiórka elementów dróg.

ROBOTY ZIEMNE

Wykonanie wykopów.

ODWODNIENIE KORPUSU DROGOWEGO

Wykonanie elementów kanalizacji deszczowej.

PODBUDOWA.

Koryto wraz z profilowaniem i zagęszczaniem podłoża.

Podbudowa zasadnicza z mieszanki kruszywa niezwiązanego.

NAWIERZCHNIA.

Nawierzchnia z betonowej kostki brukowej.

ELEMENTY ULIC.

Krawężniki betonowe.

Obrzeża betonowe.

Ustawienie na czas realizacji robót tymczasowej organizacji ruchu oraz jej demontażu po zakończeniu robót.

Obsługa geodezyjna podczas realizacji inwestycji oraz sporządzenia inwentaryzacji geodezyjnej powykonawczej.

Wykaz istniejących obiektów budowlanych.

W bezpośrednim obrębie robót drogowych zlokalizowane są:

- Sieć wodociągowa,
- Oświetlenie uliczne,
- Sieć elektryczna,
- Kanalizacja sanitarna.

Uzbrojenie podziemne terenu wg danych naniesionych na mapach geodezyjnych.

Wykaz przewidywanych zagrożeń wynikających z realizacji robót budowlanych.

Zagrożenie uszkodzenia sieci.

Zagrożenie przy robotach rozbiórkowych.

Zagrożenie przy robotach ziemnych.

Zagrożenie przy montażu elementów kanalizacji deszczowej.

Zagrożenie obsunięcia się materiałów luźnych i elementów sztukowych przy załadunku, rozładunku i wbudowaniu materiałów.

Zagrożenie przy wykonaniu podbudowy z mieszanki kruszywa niezwiązanego.

Zagrożenie przy wykonaniu nawierzchni z kostki brukowej.

Zagrożenie przy układaniu krawężnika, obrzeży.

Zagrożenie przy montażu i demontażu oznakowania pionowego tymczasowej organizacji ruchu.

Zagrożenie związane z pracą sprzętu wibrującego przy zagęszczaniu elementów konstrukcyjnych.

Zagrożenie wynikające z pracy wykonywanej w czasie ruchu maszyn i pojazdów.

Zagrożenie wjazdu na budowę osób nieupoważnionych.

Prowadzenie instruktażu pracowników przed przystąpieniem do realizacji robót.

Instruktaż dotyczący zasad bezpieczeństwa pracy w obrębie kanalizacji oraz sieci.

Instruktaż dotyczący zasad bezpieczeństwa przy robotach rozbiórkowych.

Instruktaż dotyczący zasad bezpieczeństwa przy robotach ziemnych.

Instruktaż dotyczący zasad bezpieczeństwa przy montażu elementów kanalizacji deszczowej.

Instruktaż dotyczący zasad bezpieczeństwa przy załadunku, rozładunku i wbudowaniu materiałów znajdujących zastosowanie przy realizacji zadania.

Instruktaż dotyczący zasad bezpieczeństwa przy wykonaniu podbudowy z mieszanki kruszywa niezwiązanego.

Instruktaż dotyczący zasad bezpieczeństwa przy wbudowaniu elementów ulic takich jak: krawężnik, obrzeża.

Instruktaż dotyczący zasad bezpieczeństwa przy wykonaniu nawierzchni z kostki brukowej.

Instruktaż dotyczący zasad bezpieczeństwa przy montażu i demontażu oznakowania pionowego tymczasowej organizacji ruchu.

Instruktaż dotyczący pozostałych robót drogowych.

Instruktaż dotyczący pracy sprzętu wibrującego przy zagęszczaniu elementów konstrukcyjnych.

Instruktaż dotyczący zasad bezpieczeństwa przy wykonywaniu pracy pod ruchem pojazdów i maszyn.

Instruktaż dotyczący udzielania pierwszej pomocy w sytuacji zaistnienia wypadku na budowie.

Zatwierdzony przez Organ Zarządzający Ruchem Projekt Czasowej Organizacji Ruchu zapewniający oznakowanie i zabezpieczenie robót na czas realizacji zadania.

Wskazanie środków technicznych i organizacyjnych, zapobiegających niebezpieczeństwom wynikającym z wykonywania robót budowlanych w strefach szczególnego zagrożenia zdrowia lub w ich sąsiedztwie, w tym zapewniającym bezpieczną i sprawną komunikację, umożliwiającą szybką ewakuację na wypadek pożaru, awarii i innych zagrożeń.

Organizacja ruchu i sposób zabezpieczenia miejsca robót.

Czasowa organizacja ruchu.

Zastępcza organizacja ruchu wprowadzona zostanie przed rozpoczęciem robót, zgodnie z opracowanym projektem organizacji ruchu.

Rozporządzenia Ministra Transportu i Gospodarki Morskiej w sprawie szczegółowych warunków zarządzania ruchem na drogach stanowi podstawę do zgłoszenia robót prowadzonych w pasie drogi gminnej. Oznakowanie i prowadzenie robót należy realizować w oparciu o projekt oznakowania i zabezpieczenia budowy. O terminie wprowadzenia czasowej organizacji ruchu wykonujący roboty ma obowiązek powiadomić organ zarządzający ruchem i najbliższego Komendanta Policji z siedmio dniowym wyprzedzeniem.

Przedmiotowe opracowanie ma na celu zapewnić sprawną i bezpieczną realizację zadania przez wykonawcę, spowodować właściwy nadzór jednostek odpowiedzialnych za bezpieczeństwo i organizację ruchu na drodze oraz zapewnić bezpieczeństwo bezpośrednich uczestników ruchu.

Zapewnienie dostępu do telefonu.

W porozumieniu i pod nadzorem jednostek administrujących sieciami (przewodami) urządzeń podziemnych namierzyć, udokumentować i oznakować ich przebieg, w celu zapewnienia bezpieczeństwa robót oraz uniknięcia ewentualnych uszkodzeń urządzeń.

Wyznaczyć strefy niebezpieczne w rejonie robót realizowanych w bliskim sąsiedztwie uzbrojenia podziemnego.

W widocznym miejscu placu budowy, zgodnie z obowiązującymi przepisami ustawić punkt zaopatrzony w sprzęt przeciw pożarowy oraz apteczkę pierwszej pomocy.

Zachować podczas robót bezwzględny ład i porządek na terenie budowy.

Tylko wyroby i materiały budowlane spełniające wymogi właściwych norm mogą być stosowane przy realizacji zadania.

W czasie wykonywania robót budowlanych należy bezwzględnie przestrzegać warunków technicznych i technologicznych wykonania i odbioru robót budowlano – montażowych określonych w przepisach Ministerstwa Gospodarki Przestrzennej i Budownictwa z uwzględnieniem warunków BHP.

Opracował:

Rawicz, 30.11.2017r.

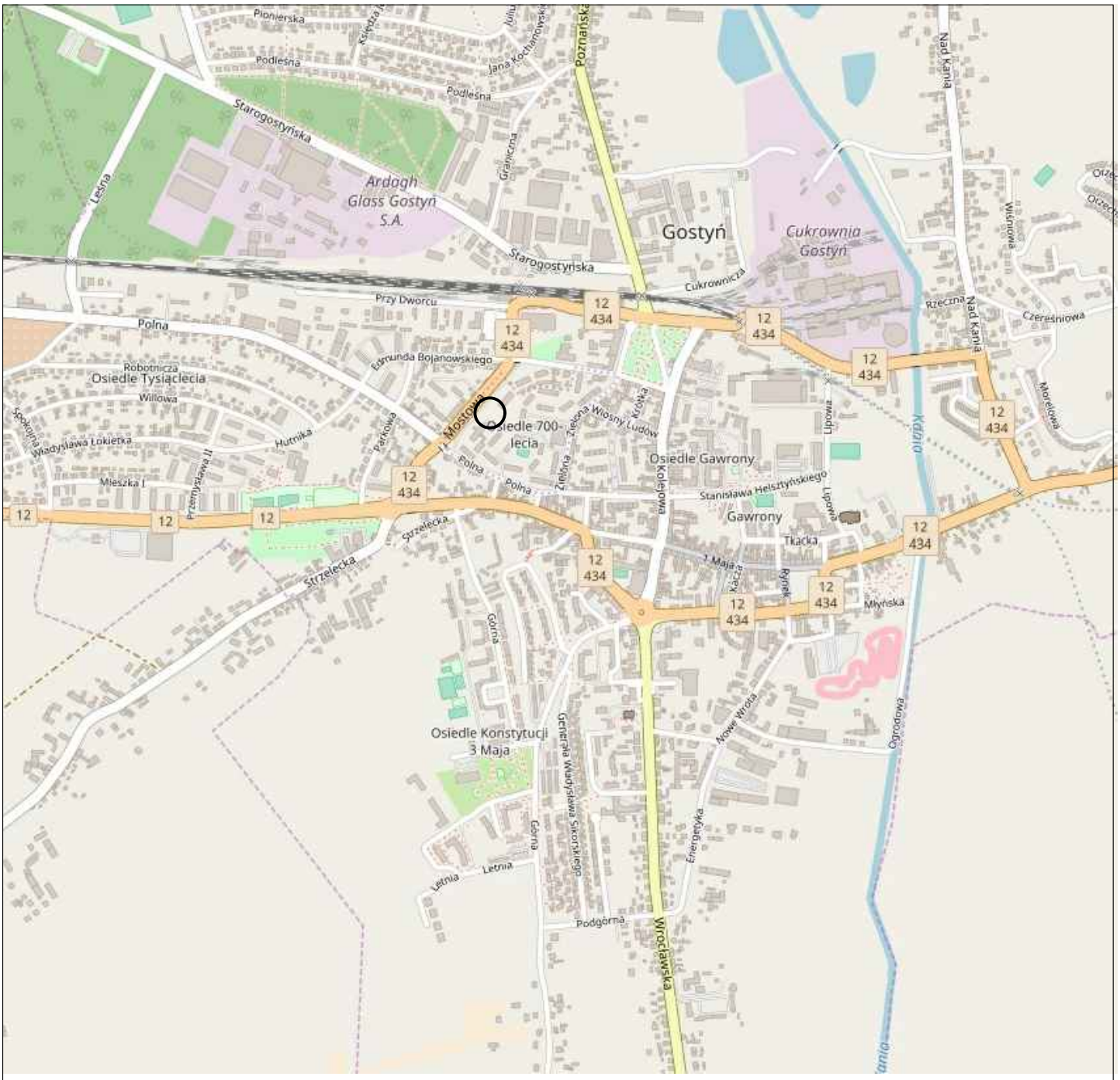

LOKALIZACJA ZADANIA

inż. Jakub Pietraszek PRACOWNIA USŁUG DROGOWYCH "KUBA" 63-900 Rawicz, ul. Józefa Englerta 17A/17, (Telefon 600 815 248)					
Nazwa zadania	Przebudowa ul. Mostowej w Gostyniu.				
Adres obiektu	ul. Mostowa, Miejscowość Gostyń; Gmina Gostyń; Powiat gostyński, Województwo wielkopolskie.			Skala	-
Rysunek	**PLAN ORIENTACYJNY**			Rysunek nr	1
				Data oprac.	30.11.2017r.
Funkcja	Tytuł, imię i nazwisko	Specjalność	Nr uprawnień	Podpis	
Projektant	inż. Jakub Pietraszek	inżynieryjna drogowa	WKP/0108/POOD/15		

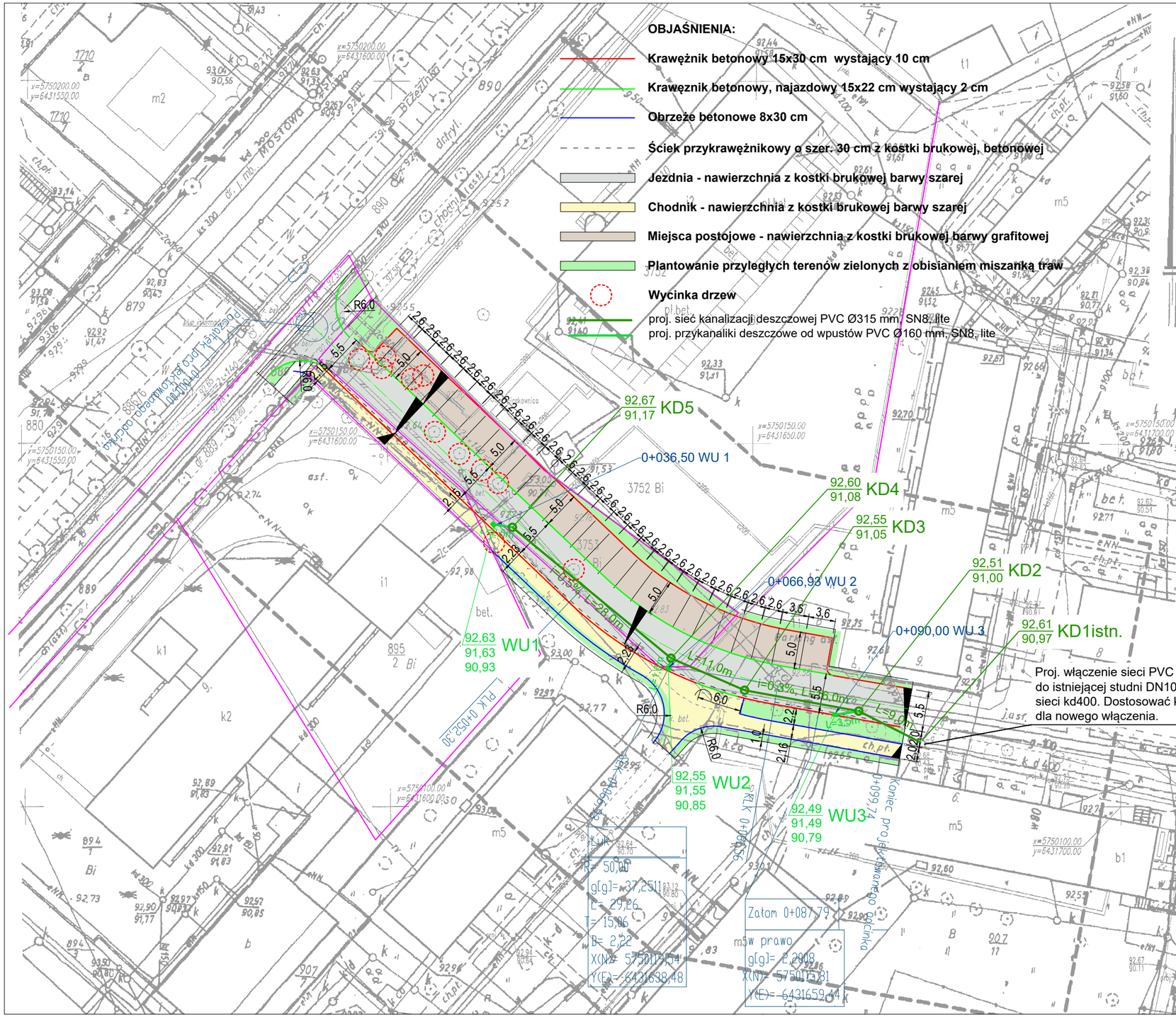

MAPA DO CELÓW PROJEKTOWYCH

Oznaczenie kancelaryjne zgłoszenia pracy geodezyjnej		GN.GK.6640.1281.2017
Nazwa miejscowości		Gostyń
Jednostka ewidencyjna	identyfikator	300402_4
	nazwa	Gostyń - miasto
Obręb ewidencyjny	identyfikator	0001
	nazwa	Gostyń
Skala mapy		1:500
Nazwa układu współrzędnych	prostokątnych płaskich	2000/18
	układu wysokości	Kronsztadt 60
Oznaczenie granic obszaru, który był przedmiotem aktualizacji		----------
Informacje o służebnościach gruntowych mających wpływ na zagospodarowanie gruntów, zlokalizowanych w granicach projektowanej inwestycji		Wykonanie niniejszej mapy nie było poprzedzone ustaleniami dotyczącymi ewentualnych służebności gruntowych obciążających grunty położone w granicach projektowanej inwestycji budowlanej.
Data opracowania mapy		17.07.2017r..

mgr inż. HENRYK DOLNY
GEODETA UPRAWNIONY
63-900 Rawicz ul. Akacjowa 6
tel. 602 517 335 Upr. 10272

GEODEZJA I KARTOGRAFIA
HENRYK DOLNY
63-900 Rawicz, ul. Akacjowa 6
NIP 699-100-56-50, Regon 411548599

Uwaga: Nie wyklucza się istnienia w terenie innych, nie wykazanych na niniejszej mapie urządzeń podziemnych, które nie były zgłoszone do inwentaryzacji lub o których brak jest danych archiwalnych.

Sekcja Mapy:
6.166.12.233.3
6.166.12.233.4

Poświadcza się że niniejszy dokument został opracowany w wyniku prac geodezyjnych i kartograficznych, których rezultaty zawiera operat techniczny wpisany do ewidencji materiałów państwowego zasobu geodezyjnego i kartograficznego

STAROSTA GOSTYŃSKI
P.2004.2017. 1364
(identyfikator ewidencyjny materiału zasobu – operatu technicznego)
2017 -07- 28
(data wpisania operatu technicznego do ewidencji materiałów zasobu)
z up. Starosty
Leszek Grzymski
Kierownik Referatu
ds. powiatowego ośrodka
umentacji geodezyjnej i kartograficznej
(imię, nazwisko i podpis osoby reprezentującej organ)

inż. Jakub Pietraszek
PRACOWNIA USŁUG DROGOWYCH "KUBA"
63-900 Rawicz, ul. Józefa Englerta 17A/17, (Telefon 600 815 248)

Nazwa zadania	Przebudowa ul. Mostowej w Gostyniu.		
Adres obiektu	ul. Mostowa, Miejscowość Gostyń; Gmina Gostyń; Powiat gostyński, Województwo wielkopolskie.	Skala	1 : 500
Rysunek	PLAN ZAGOSPODAROWANIA TERENU PLANSZA ZBIORCZA	Rysunek nr	2
		Data oprac.	30.11.2017r.

Funkcja	Tytuł, imię i nazwisko	Specjalność	Nr uprawnień	Podpis
Projektant	inż. Jakub Pietraszek	inżynieryjna drogowa	WKP/0108/POOD/15	
Sprawdził	Mgr inż. Jakub Starczewski	drogowa	WKP/0306/PWOD/13	
Projektant	mgr inż. Maciej Zdziabek	instalacje sanitarne	WKP/0360/PWOS/12	
Sprawdził	mgr inż. Krzysztof Wojciech	instalacje sanitarne	WKP/0167/PWOS/13	

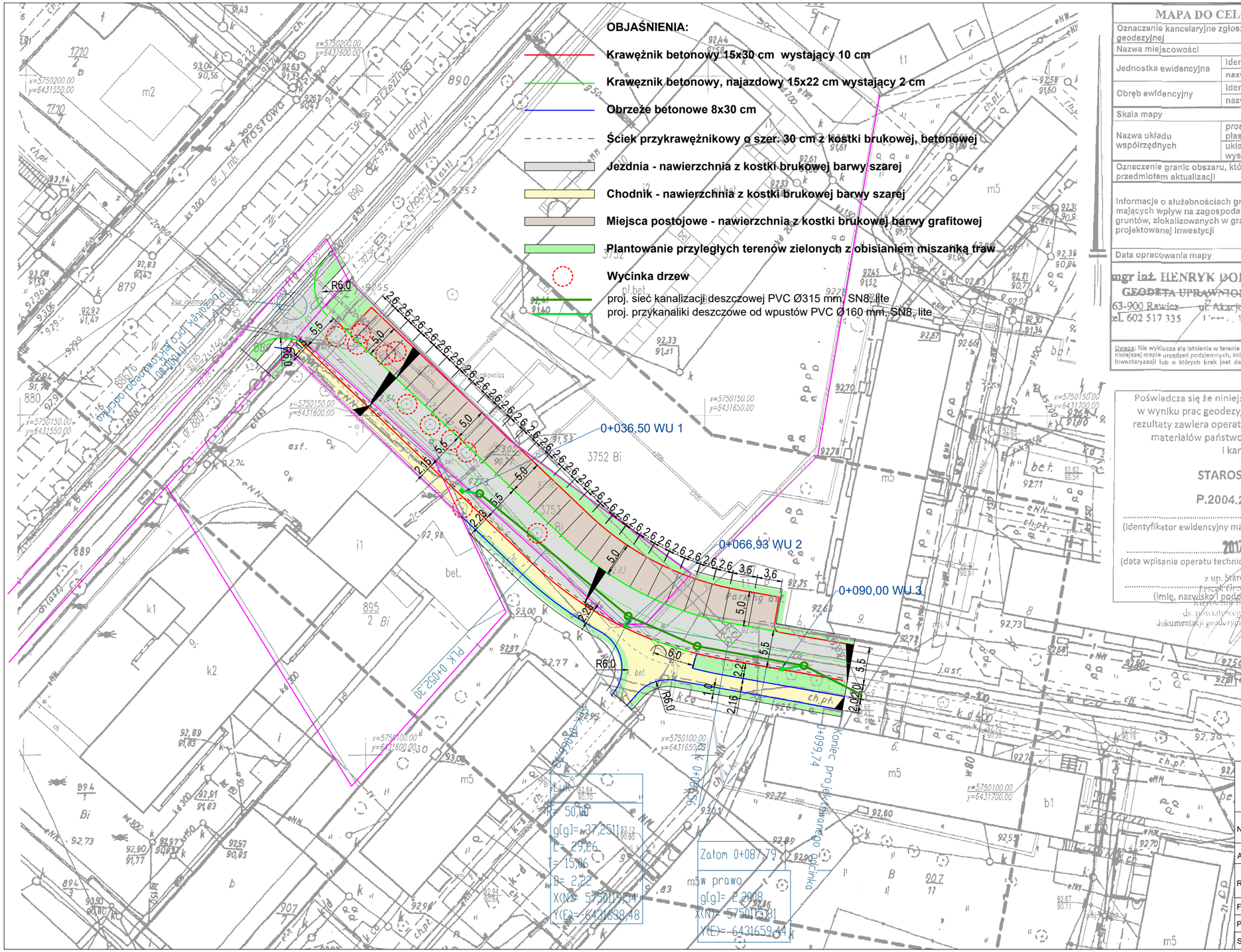

MAPA DO CELÓW PROJEKTOWYCH

Oznaczenie kancelaryjne zgłoszenia pracy geodezyjnej		GN.GK.6640.1281.2017
Nazwa miejscowości		Gostyń
Jednostka ewidencyjna	identyfikator	300402_4
	nazwa	Gostyń - miasto
Obręb ewidencyjny	identyfikator	0001
	nazwa	Gostyń
Skala mapy		1:500
Nazwa układu współrzędnych	prostokątnych płaskich	2000/18
	układu wysokości	Kronsztadt 60
Oznaczenie granic obszaru, który był przedmiotem aktualizacji		----------
Informacje o służebnościach gruntowych mających wpływ na zagospodarowanie gruntów, zlokalizowanych w granicach projektowanej inwestycji		Wykonanie niniejszej mapy nie było poprzedzone ustaleniami dotyczącymi ewentualnych służebności gruntowych obciążających grunty położone w granicach projektowanej inwestycji budowlanej.
Data opracowania mapy		17.07.2017r..

mgr inż. HENRYK DOLNY
GEODETA UPRAWNIONY
63-900 Rawicz ul. Akacjowa 6
tel. 602 517 335 Upr. 10272

GEODEZJA I KARTOGRAFIA
HENRYK DOLNY
63-900 Rawicz, ul. Akacjowa 6
NIP 699-100-56-50, Regon 411548599

Uwaga: Nie wyklucza się istnienia w terenie innych, nie wykazanych na niniejszej mapie urządzeń podziemnych, które nie były zgłoszone do inwentaryzacji lub o których brak jest danych archiwalnych.

Sekcja Mapy:
6.166.12.233.3
6.166.12.233.4

Poświadcza się że niniejszy dokument został opracowany w wyniku prac geodezyjnych i kartograficznych, których rezultaty zawiera operat techniczny wpisany do ewidencji materiałów państwowego zasobu geodezyjnego i kartograficznego

STAROSTA GOSTYŃSKI

P.2004.2017. 1364

(identyfikator ewidencyjny materiału zasobu – operatu technicznego)

2017 -07- 28

(data wpisania operatu technicznego do ewidencji materiałów zasobu)

z up. Starosty
Leszek Grzymski
Kierownik Referatu
ds. powiatowego ośrodka
dokumentacji geodezyjnej i kartograficznej

inż. Jakub Pietraszek
PRACOWNIA USŁUG DROGOWYCH "KUBA"
63-900 Rawicz, ul. Józefa Englerta 17A/17, (Telefon 600 815 248)

Nazwa zadania	Przebudowa ul. Mostowej w Gostyniu.				
Adres obiektu	ul. Mostowa, Miejscowość Gostyń; Gmina Gostyń; Powiat gostyński, Województwo wielkopolskie.			Skala	1 : 500
Rysunek	PLAN ZAGOSPODAROWANIA TERENU			Rysunek nr	1D
				Data oprac.	30.11.2017r.
Funkcja	Tytuł, imię i nazwisko	Specjalność	Nr uprawnień	Podpis	
Projektant	inż. Jakub Pietraszek	inżynieryjna drogowa	WKP/0108/POOD/15		
Sprawdził	Mgr inż. Jakub Starczewski	drogowa	WKP/0306/PWOD/13		

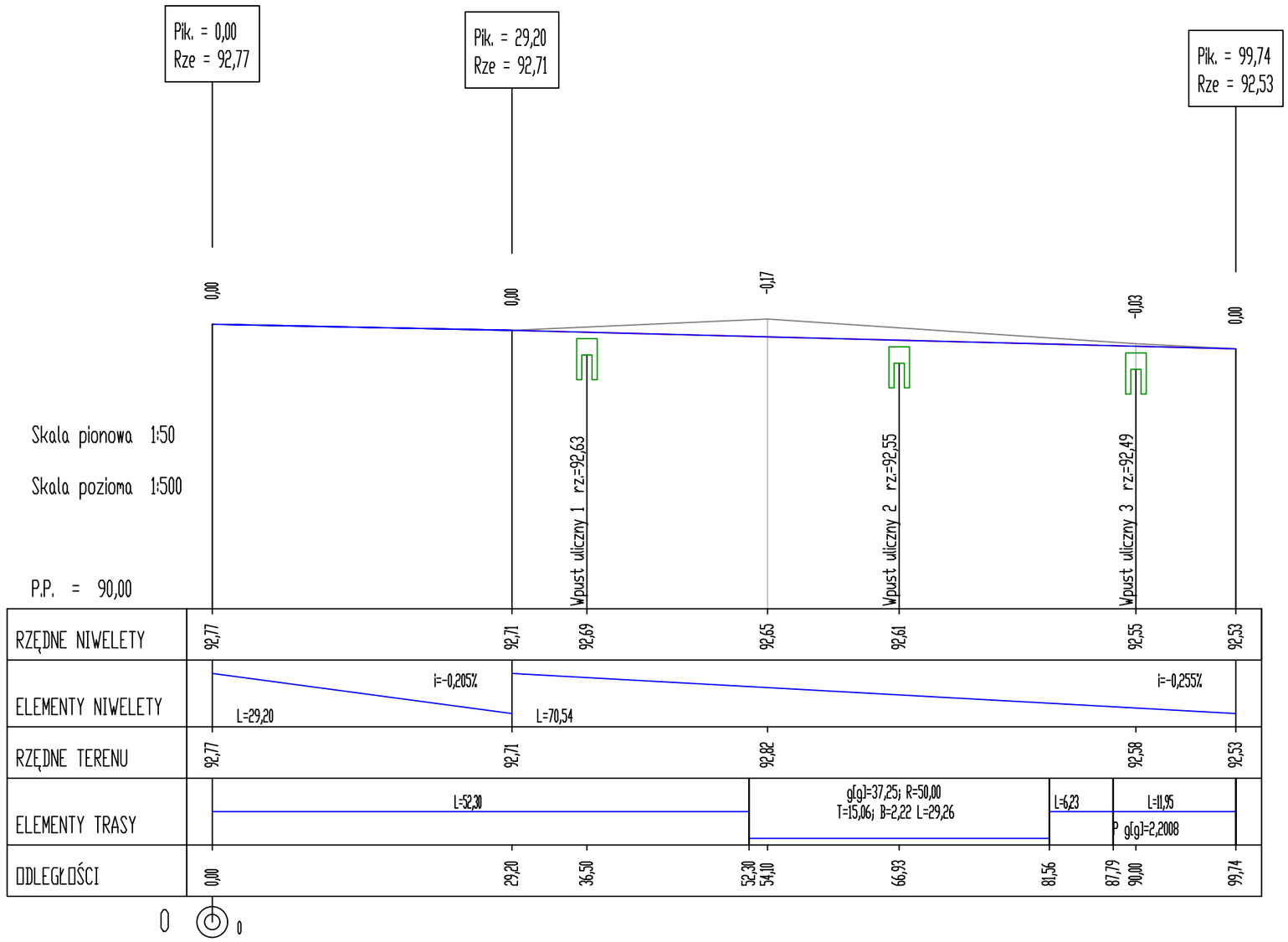

inż. Jakub Pietraszek PRACOWNIA USŁUG DROGOWYCH "KUBA" 63-900 Rawicz, ul. Józefa Englerta 17A/17, (Telefon 600 815 248)				
Nazwa zadania	Przebudowa ul. Mostowej w Gostyniu.			
Adres obiektu	ul. Mostowa, Miejscowość Gostyń; Gmina Gostyń; Powiat gostyński, Województwo wielkopolskie.		Skala	1 : 50/500
Rysunek	**PROFIL PODŁUŻNY**		Rysunek nr	2D
			Data oprac.	30.11.2017r.
Funkcja	Tytuł, imię i nazwisko	Specjalność	Nr uprawnień	Podpis
Projektant	inż. Jakub Pietraszek	inżynieryjna drogowa	WKP/0108/POOD/15	
Sprawdził	Mgr inż. Jakub Starczewski	drogowa	WKP/0306/PWOD/13	

PRZEKRÓJ NORMALNY 1

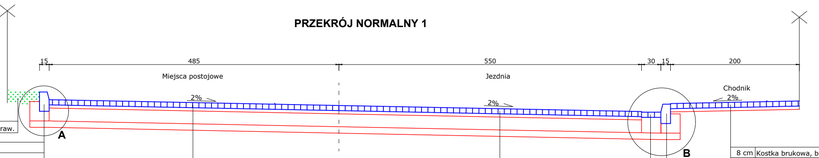

20 cm	Ziemia urodzajna obsiana mieszanką traw.

30 cm	Krawężnik betonowy typu lekkiego 15x30 cm.
15 cm	Ława betonowa C12/15 z oporem o wymiarach 30x15+15x15cm.
10 cm	Warstwa ulepszonego podłoża stabilizowana spoiwem hydraulicznym C3/4 <6,0 MPa.

8 cm	Kostka brukowa, betonowa prostokątna o wymiarach 10x20 cm, grafitowa.
5 cm	Podsypka cementowo - piaskowa 1:4.
20 cm	Podbudowa zasadnicza z mieszanki niezwiązanej z kruszywem 0/63 mm $C_{90/3}$.
10 cm	Warstwa ulepszonego podłoża stabilizowana spoiwem hydraulicznym C3/4 <6,0 MPa.

8 cm	Kostka brukowa, betonowa prostokątna o wymiarach 10x20 cm, szara.
5 cm	Podsypka cementowo - piaskowa 1:4.
20 cm	Podbudowa zasadnicza z mieszanki niezwiązanej z kruszywem 0/63 mm $C_{90/3}$.
10 cm	Warstwa ulepszonego podłoża stabilizowana spoiwem hydraulicznym C3/4 <6,0 MPa.

30 cm	Krawężnik betonowy typu lekkiego 15x30 cm.
15 cm	Ława betonowa C12/15 z oporem o wymiarach 30x15+15x15cm.
10 cm	Warstwa ulepszonego podłoża stabilizowana spoiwem hydraulicznym C3/4 <6,0 MPa.

8 cm	Ściek o szerokości 30cm z kostki brukowej, betonowej o grubości 8 cm.
24 cm	Ława betonowa C12/15 o wymiarach 30x24.
10 cm	Warstwa ulepszonego podłoża stabilizowana spoiwem hydraulicznym C3/4 <6,0 MPa.

8 cm	Kostka brukowa, betonowa prostokątna o wymiarach 10x20 cm, szara.
5 cm	Podsypka cementowo - piaskowa 1:4.
-	Warstwa ulepszonego podłoża z gruntu niewysadzinowego naturalnego o CBR >20% C_{cr}.

PRZEKRÓJ NORMALNY 2

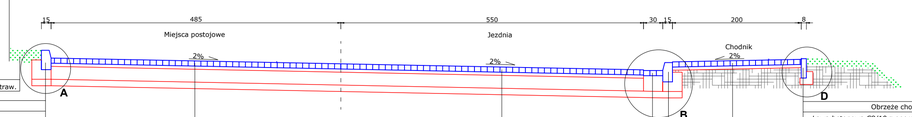

20 cm	Ziemia urodzajna obsiana mieszanką traw.

30 cm	Krawężnik betonowy typu lekkiego 15x30 cm.
15 cm	Ława betonowa C12/15 z oporem o wymiarach 30x15+15x15cm.
10 cm	Warstwa ulepszonego podłoża stabilizowana spoiwem hydraulicznym C3/4 <6,0 MPa.

8 cm	Kostka brukowa, betonowa prostokątna o wymiarach 10x20 cm, grafitowa.
5 cm	Podsypka cementowo - piaskowa 1:4.
20 cm	Podbudowa zasadnicza z mieszanki niezwiązanej z kruszywem 0/63 mm $C_{90/3}$.
10 cm	Warstwa ulepszonego podłoża stabilizowana spoiwem hydraulicznym C3/4 <6,0 MPa.

8 cm	Kostka brukowa, betonowa prostokątna o wymiarach 10x20 cm, szara.
5 cm	Podsypka cementowo - piaskowa 1:4.
20 cm	Podbudowa zasadnicza z mieszanki niezwiązanej z kruszywem 0/63 mm $C_{90/3}$.
10 cm	Warstwa ulepszonego podłoża stabilizowana spoiwem hydraulicznym C3/4 <6,0 MPa.

30 cm	Krawężnik betonowy typu lekkiego 15x30 cm.
15 cm	Ława betonowa C12/15 z oporem o wymiarach 30x15+15x15cm.
10 cm	Warstwa ulepszonego podłoża stabilizowana spoiwem hydraulicznym C3/4 <6,0 MPa.

8 cm	Ściek o szerokości 30cm z kostki brukowej, betonowej o grubości 8 cm.
24 cm	Ława betonowa C12/15 o wymiarach 30x24.
10 cm	Warstwa ulepszonego podłoża stabilizowana spoiwem hydraulicznym C3/4 <6,0 MPa.

8 cm	Kostka brukowa, betonowa prostokątna o wymiarach 10x20 cm, szara.
5 cm	Podsypka cementowo - piaskowa 1:4.
-	Warstwa ulepszonego podłoża z gruntu niewysadzinowego naturalnego o CBR >20% C_{cr}.

Obrzeże chodnikowe, betonowe, 30x8x100cm.
Ława betonowa C8/10 z oporem o wymiarach 20x10+10x10cm.

PRZEKRÓJ NORMALNY 3

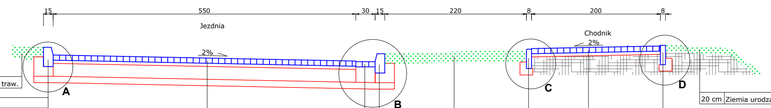

20 cm	Ziemia urodzajna obsiana mieszanką traw.

30 cm	Krawężnik betonowy typu lekkiego 15x30 cm.
15 cm	Ława betonowa C12/15 z oporem o wymiarach 30x15+15x15cm.
10 cm	Warstwa ulepszonego podłoża stabilizowana spoiwem hydraulicznym C3/4 <6,0 MPa.

8 cm	Kostka brukowa, betonowa prostokątna o wymiarach 10x20 cm, szara.
5 cm	Podsypka cementowo - piaskowa 1:4.
20 cm	Podbudowa zasadnicza z mieszanki niezwiązanej z kruszywem 0/63 mm $C_{90/3}$.
10 cm	Warstwa ulepszonego podłoża stabilizowana spoiwem hydraulicznym C3/4 <6,0 MPa.

8 cm	Ściek o szerokości 30cm z kostki brukowej, betonowej o grubości 8 cm.
24 cm	Ława betonowa C12/15 o wymiarach 30x24.
10 cm	Warstwa ulepszonego podłoża stabilizowana spoiwem hydraulicznym C3/4 <6,0 MPa.

20 cm	Ziemia urodzajna obsiana mieszanką traw.

30 cm	Krawężnik betonowy typu lekkiego 15x30 cm.
15 cm	Ława betonowa C12/15 z oporem o wymiarach 30x15+15x15cm.
10 cm	Warstwa ulepszonego podłoża stabilizowana spoiwem hydraulicznym C3/4 <6,0 MPa.

8 cm	Kostka brukowa, betonowa prostokątna o wymiarach 10x20 cm, szara.
5 cm	Podsypka cementowo - piaskowa 1:4.
-	Warstwa ulepszonego podłoża z gruntu niewysadzinowego naturalnego o CBR >20% C_{cr}.

Obrzeże chodnikowe, betonowe, 30x8x100cm.
Ława betonowa C8/10 z oporem o wymiarach 20x10+10x10cm.

Obrzeże chodnikowe, betonowe, 30x8x100cm.
Ława betonowa C8/10 z oporem o wymiarach 20x10+10x10cm.

inż. Jakub Pietraszek
PRACOWNIA USŁUG DROGOWYCH "KUBA"
63-900 Rawicz, ul. Józefa Englerta 17A/17, (Telefon 600 815 248)

Nazwa zadania	Przebudowa ul. Mostowej w Gostyniu.			
Adres obiektu	ul. Mostowa, Miejscowość Gostyń; Gmina Gostyń; Powiat gostyński, Województwo wielkopolskie.		Skala	1 : 50
Rysunek	**PRZEKROJE NORMALNE**		Rysunek nr	3D
			Data oprac.	30.11.2017r.
Funkcja	Tytuł, imię i nazwisko	Specjalność	Nr uprawnień	Podpis
Projektant	inż. Jakub Pietraszek	inżynierjyjna drogowa	WKP/0108/POOD/15	
Sprawdził	Mgr inż. Jakub Starczewski	drogowa	WKP/0306/PWOD/13	

SZCZEGÓŁ KONSTRUKCYJNY A

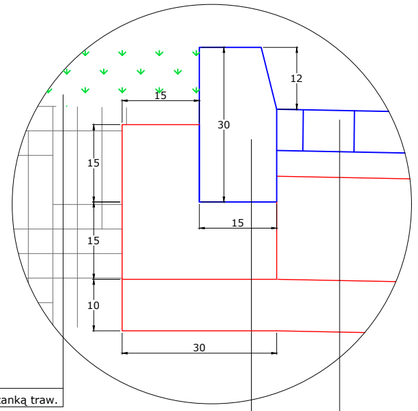

20 cm	Ziemia urodzajna obsiana mieszanką traw.

30 cm	Krawężnik betonowy typu lekkiego 15x30 cm.
15 cm	Ława betonowa C12/15 z oporem o wymiarach 30x15+15x15cm.
10 cm	Warstwa ulepszonego podłoża stabilizowana spoiwem hydraulicznym C3/4 <6,0 MPa.

8 cm	Kostka brukowa, betonowa prostokątna o wymiarach 10x20 cm, grafitowa.
5 cm	Podsypka cementowo - piaskowa 1:4.
20 cm	Podbudowa zasadnicza z mieszanki niezwiązanej z kruszywem 0/63 mm $C_{90/3}$.
10 cm	Warstwa ulepszonego podłoża stabilizowana spoiwem hydraulicznym C3/4 <6,0 MPa.

8 cm	Kostka brukowa, betonowa prostokątna o wymiarach 10x20 cm, szara.
5 cm	Podsypka cementowo - piaskowa 1:4.
20 cm	Podbudowa zasadnicza z mieszanki niezwiązanej z kruszywem 0/63 mm $C_{90/3}$.
10 cm	Warstwa ulepszonego podłoża stabilizowana spoiwem hydraulicznym C3/4 <6,0 MPa.

SZCZEGÓŁ KONSTRUKCYJNY B

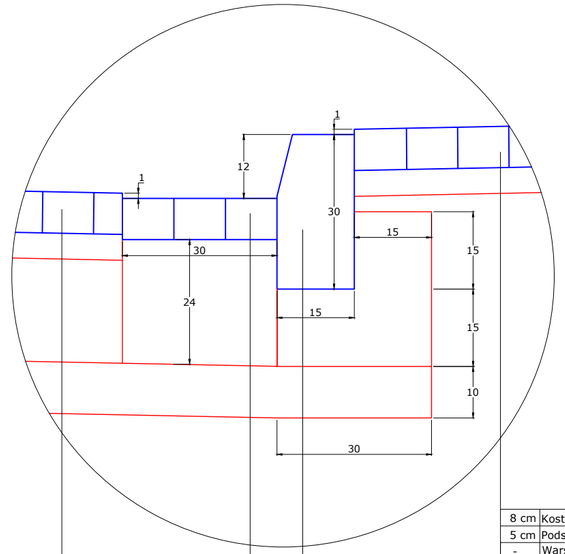

8 cm	Kostka brukowa, betonowa prostokątna o wymiarach 10x20 cm, szara.
5 cm	Podsypka cementowo - piaskowa 1:4.
-	Warstwa ulepszonego podłoża z gruntu niewysadzinowego naturalnego o CBR >20% C_{nr}.

30 cm	Krawężnik betonowy typu lekkiego 15x30 cm.
15 cm	Ława betonowa C12/15 z oporem o wymiarach 30x15+15x15cm.
10 cm	Warstwa ulepszonego podłoża stabilizowana spoiwem hydraulicznym C3/4 <6,0 MPa.

8 cm	Ściek o szerokości 30cm z kostki brukowej, betonowej o grubości 8 cm.
24 cm	Ława betonowa C12/15 o wymiarach 30x24.
10 cm	Warstwa ulepszonego podłoża stabilizowana spoiwem hydraulicznym C3/4 <6,0 MPa.

SZCZEGÓŁ KONSTRUKCYJNY C

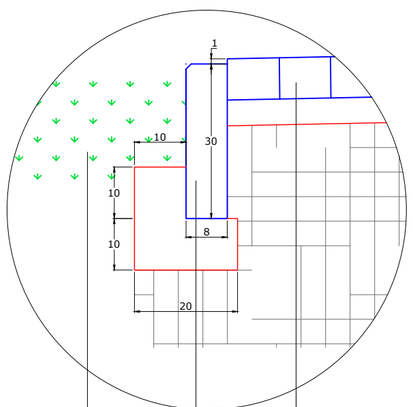

20 cm	Ziemia urodzajna obsiana mieszanką traw.

8 cm	Kostka brukowa, betonowa prostokątna o wymiarach 10x20 cm, szara.
5 cm	Podsypka cementowo - piaskowa 1:4.
-	Warstwa ulepszonego podłoża z gruntu niewysadzinowego naturalnego o CBR >20% C_{nr}.

	Obrzeże chodnikowe, betonowe, 30x8x100cm.
	Ława betonowa C8/10 z oporem o wymiarach 20x10+10x10cm.

SZCZEGÓŁ KONSTRUKCYJNY D

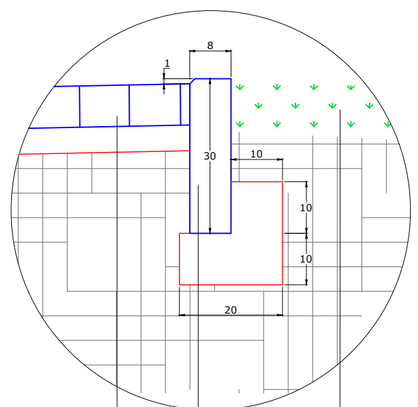

20 cm	Ziemia urodzajna obsiana mieszanką traw.

	Obrzeże chodnikowe, betonowe, 30x8x100cm.
	Ława betonowa C8/10 z oporem o wymiarach 20x10+10x10cm.

inż. Jakub Pietraszek
PRACOWNIA USŁUG DROGOWYCH "KUBA"
63-900 Rawicz, ul. Józefa Englerta 17A/17, (Telefon 600 815 248)

Nazwa zadania	Przebudowa ul. Mostowej w Gostyniu.		
Adres obiektu	ul. Mostowa, Miejscowość Gostyń; Gmina Gostyń; Powiat gostyński, Województwo wielkopolskie.	Skala	1 : 10
Rysunek	**SZCZEGÓŁY KONSTRUKCYJNE**	Rysunek nr	4D
		Data oprac.	30.11.2017r.

Funkcja	Tytuł, imię i nazwisko	Specjalność	Nr uprawnień	Podpis
Projektant	inż. Jakub Pietraszek	inżynieryjna drogowa	WKP/0108/POOD/15	
Sprawdził	Mgr inż. Jakub Starczewski	drogowa	WKP/0306/PWOD/13	

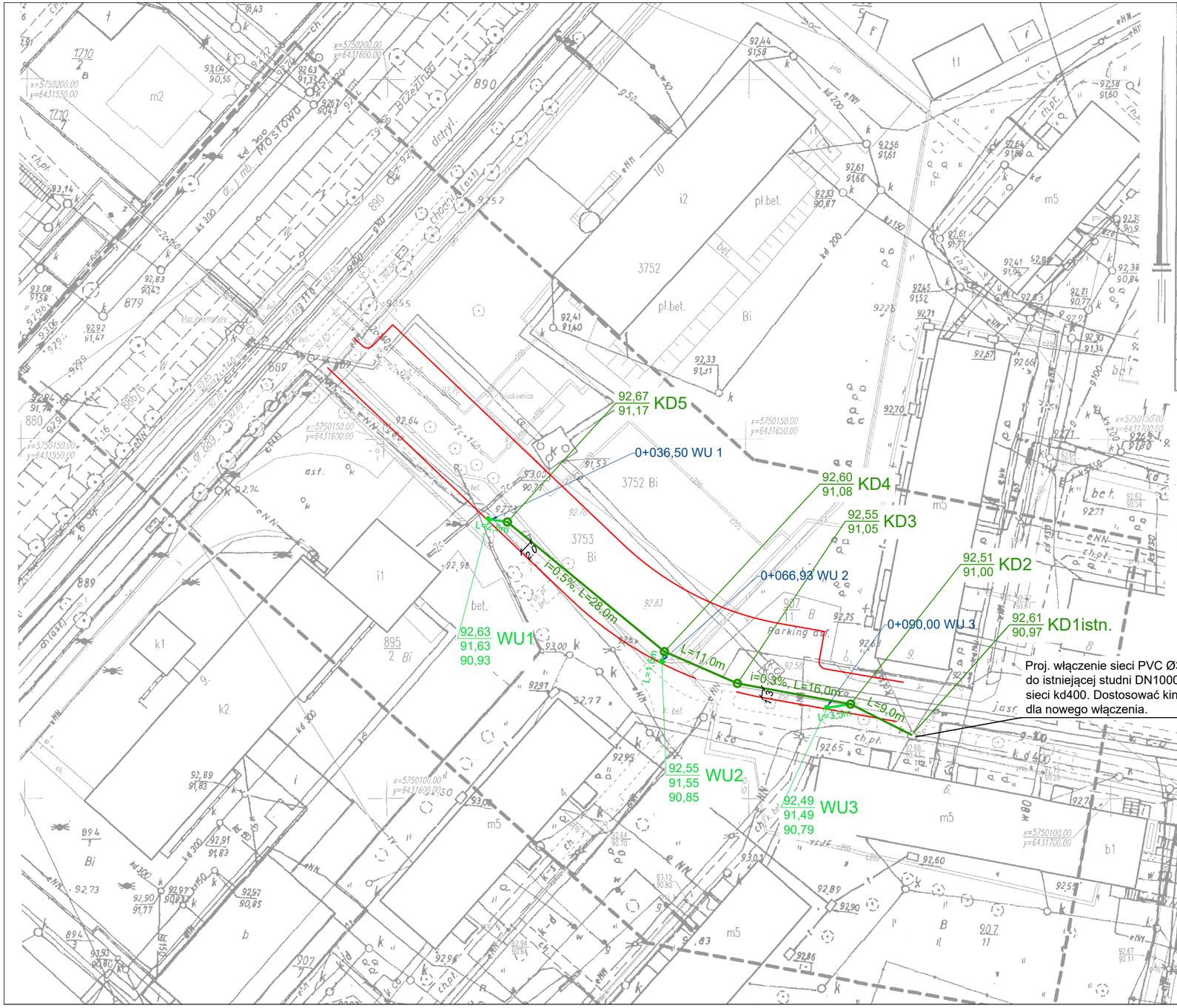

MAPA DO CELÓW PROJEKTOWYCH

Oznaczenie kancelaryjne zgłoszenia pracy geodezyjnej		GN.GK.6640.1281.2017
Nazwa miejscowości		Gostyń
Jednostka ewidencyjna	identyfikator	300402_4
	nazwa	Gostyń - miasto
Obręb ewidencyjny	identyfikator	0001
	nazwa	Gostyń
Skala mapy		1:500
Nazwa układu współrzędnych	prostokątnych płaskich	2000/18
	układu wysokości	Kronsztadt 60
Oznaczenie granic obszaru, który był przedmiotem aktualizacji		----------
Informacje o służebnościach gruntowych mających wpływ na zagospodarowanie gruntów, zlokalizowanych w granicach projektowanej inwestycji		Wykonanie niniejszej mapy nie było poprzedzone ustaleniami dotyczącymi ewentualnych służebności gruntowych obciążających grunty położone w granicach projektowanej inwestycji budowlanej.
Data opracowania mapy		17.07.2017r..

mgr inż. HENRYK DOLNY
GEODETA UPRAWNIONY
63-900 Rawicz ul. Akacjowa 6
tel. 602 517 335 Upr. 10272

GEODEZJA I KARTOGRAFIA
HENRYK DOLNY
63-900 Rawicz, ul. Akacjowa 6
NIP 699-100-56-50, Regon 411548599

Uwaga: Nie wyklucza się istnienia w terenie innych, nie wykazanych na niniejszej mapie urządzeń podziemnych, które nie były zgłoszone do inwentaryzacji lub o których brak jest danych archiwalnych.

Sekcja Mapy:
6.166.12.233.3
6.166.12.233.4

Poświadcza się że niniejszy dokument został opracowany w wyniku prac geodezyjnych i kartograficznych, których rezultaty zawiera operat techniczny wpisany do ewidencji materiałów państwowego zasobu geodezyjnego i kartograficznego

STAROSTA GOSTYŃSKI

P.2004.2017. 1364

(identyfikator ewidencyjny materiału zasobu – operatu technicznego)

2017 -07- 28

(data wpisania operatu technicznego do ewidencji materiałów zasobu)

z up. Starosty
Teresa Grzyński
Kierownik Referatu
ds. powiatowego ośrodka
umentacji geodezyjnej i kartograficznej

(imię, nazwisko i podpis osoby reprezentującej organ)

Legenda

- proj. sieć kanalizacji deszczowej PVC Ø315 mm, SN8, lite
- proj. przykanaliki deszczowe od wpustów PVC Ø160 mm, SN8, lite
- krawężniki wg branży drogowej

inż. Jakub Pietraszek
PRACOWNIA USŁUG DROGOWYCH "KUBA"
63-900 Rawicz, ul. Józefa Englerta 17A/17, (Telefon 600 815 248)

Nazwa zadania	Przebudowa ul. Mostowej w Gostyniu.				
Adres obiektu	ul. Mostowa, Miejscowość Gostyń; Gmina Gostyń; Powiat gostyński, Województwo wielkopolskie.			Skala	1 : 500
Rysunek	MAPA SYTUACYJNA KANALIZACJA DESZCZOWA			Rysunek nr	1S
				Data oprac.	30.11.2017r.
Funkcja	Tytuł, imię i nazwisko	Specjalność	Nr uprawnień	Podpis	
Projektant	mgr inż. Maciej Zdziabek	instalacje sanitarne	WKP/0360/PWOS/12		
Sprawdził	mgr inż. Krzysztof Wojciech	instalacje sanitarne	WKP/0167/PWOS/13		

poziom por.80,00 m n.p.m.

Węzeł	KD1istn.	KD2		KD3		KD4	KD5
Rzędna terenu [m n.p.m.]	92,61	92,51		92,55		92,60	92,67
Rzędna dna rury [m n.p.m.]	90,97	91,00	91,02	91,05	91,06	91,07	91,08	91,17
Zagłębienie [m]	1,64	1,51		1,50		1,52	1,50
Materiał,Średnica/Spadek [%]	PCV315 0,33	PCV315 0,31		PCV315 0,27		PCV315 0,32	
Długość [m]	9,00	16,00		11,00		28,00	
Odległość [m]	0,00	9,00	16,00	25,00	27,00	34,00	36,00	64,00
Kąt załamania [°]	17°	16°		13°		16°	

Dekametr: 0, 1, 2, 3, 4, 5, 6, +0,40

inż. Jakub Pietraszek
PRACOWNIA USŁUG DROGOWYCH "KUBA"
63-900 Rawicz, ul. Józefa Englerta 17A/17, (Telefon 600 815 248)

Nazwa zadania	Przebudowa ul. Mostowej w Gostyniu.		
Adres obiektu	ul. Mostowa, Miejscowość Gostyń; Gmina Gostyń; Powiat gostyński, Województwo wielkopolskie.	Skala	1 : 100/500
Rysunek	**PROFIL PODŁUŻNY KANALIZACJA DESZCZOWA**	Rysunek nr	2S
		Data oprac.	30.11.2017r.

Funkcja	Tytuł, imię i nazwisko	Specjalność	Nr uprawnień	Podpis
Projektant	mgr inż. Maciej Zdziabek	instalacje sanitarne	WKP/0360/PWOS/12	
Sprawdził	mgr inż. Krzysztof Wojciech	instalacje sanitarne	WKP/0167/PWOS/13	

PRZEKRÓJ A-A

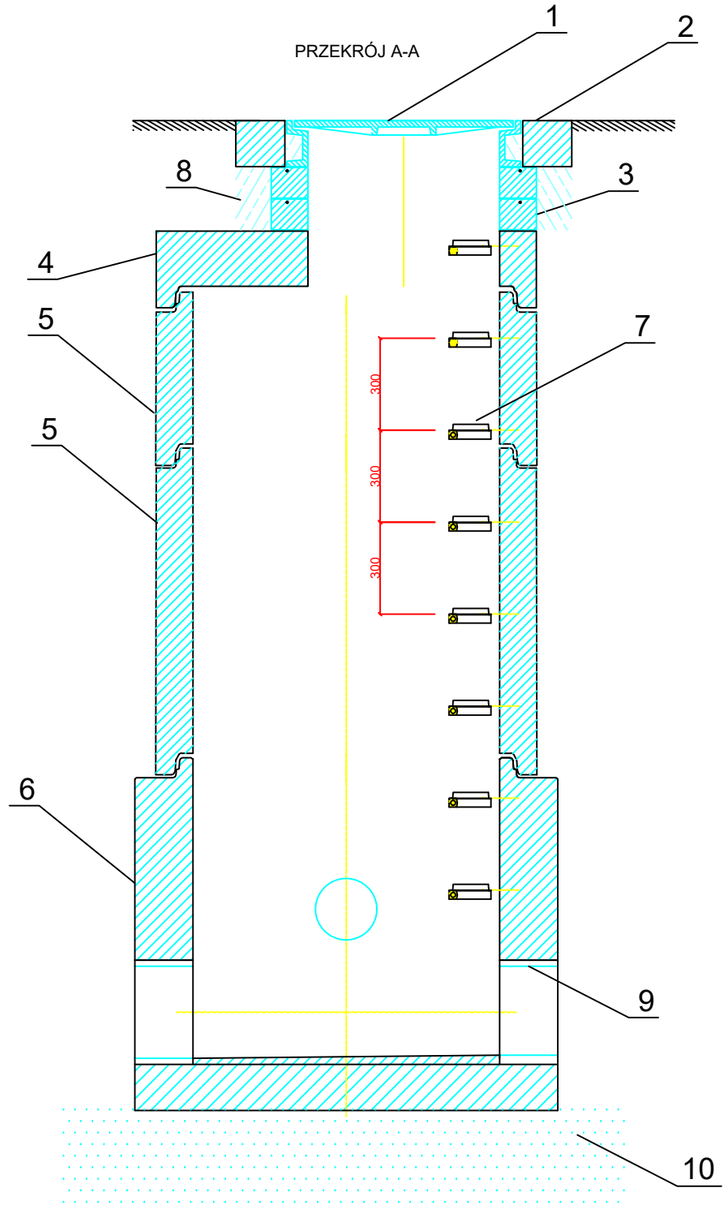

Legenda:

1 - Właz żeliwny typu ciężkiego, klasy DN400 z wypełnieniem betonowym
2 - Płyta żelbetowa 93x93 cm (dotyczy lokalizacji w jezdni)
3 - Pierścien wyrównawczy H=100 mm, uszczelniony zaprawą cementową
4- Pokrywa studzienna DN1000/625 mm
5 - Kręgi DN1000 mm, beton C35/45, łączone na uszczelkę
6 - Dennica DN1000 mm, beton C35/45 dennica stanowi monolit
7 - Stopnie złazowe żeliwne w powłoce z tworzywa sztucznego
8 - zaprawa cementowa m50
9 - Przejścia szczelne dla rur PVC
10 - Podsypka piaskowa H=300 mm

PRZEKRÓJ B-B

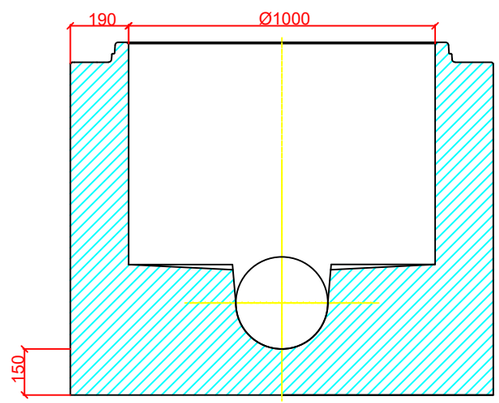

Widok z góry

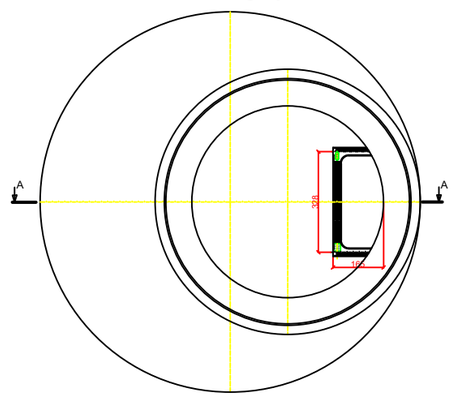

inż. Jakub Pietraszek PRACOWNIA USŁUG DROGOWYCH "KUBA" 63-900 Rawicz, ul. Józefa Englerta 17A/17, (Telefon 600 815 248)				
Nazwa zadania	Przebudowa ul. Mostowej w Gostyniu.			
Adres obiektu	ul. Mostowa, Miejscowość Gostyń; Gmina Gostyń; Powiat gostyński, Województwo wielkopolskie.		Skala	1 : 20
Rysunek	**STUDNIA REWIZYJNA DN1000** **KANALIZACJA DESZCZOWA**		Rysunek nr	3S
			Data oprac.	30.11.2017r.
Funkcja	Tytuł, imię i nazwisko	Specjalność	Nr uprawnień	Podpis
Projektant	mgr inż. Maciej Zdziabek	instalacje sanitarne	WKP/0360/PWOS/12	
Sprawdził	mgr inż. Krzysztof Wojciech	instalacje sanitarne	WKP/0167/PWOS/13	

Uwaga:
Zwieńczenia wpustów deszczowych (kompletne ruszty) muszą posiadać certyfikaty na zgodność z normą PN-EN 124:2000 wydane przez krajowe jednostki certyfikujące zrzeszone w Polskim Centrum Akredytacji (PCA).

Legenda:

1 - Wpust żeliwny uchylny typu ciężkiego, klasy D400, z koszem do wyłapywania zanieczyszczeń stałych
2 - Płyta pośrednia, C35/45
3- Krąg pośredni, C35/45, H=750/1000 mm
4 - Podstawa wpustu (osadnik), C35/45
5 - Przejście szczelne dla rur PVC

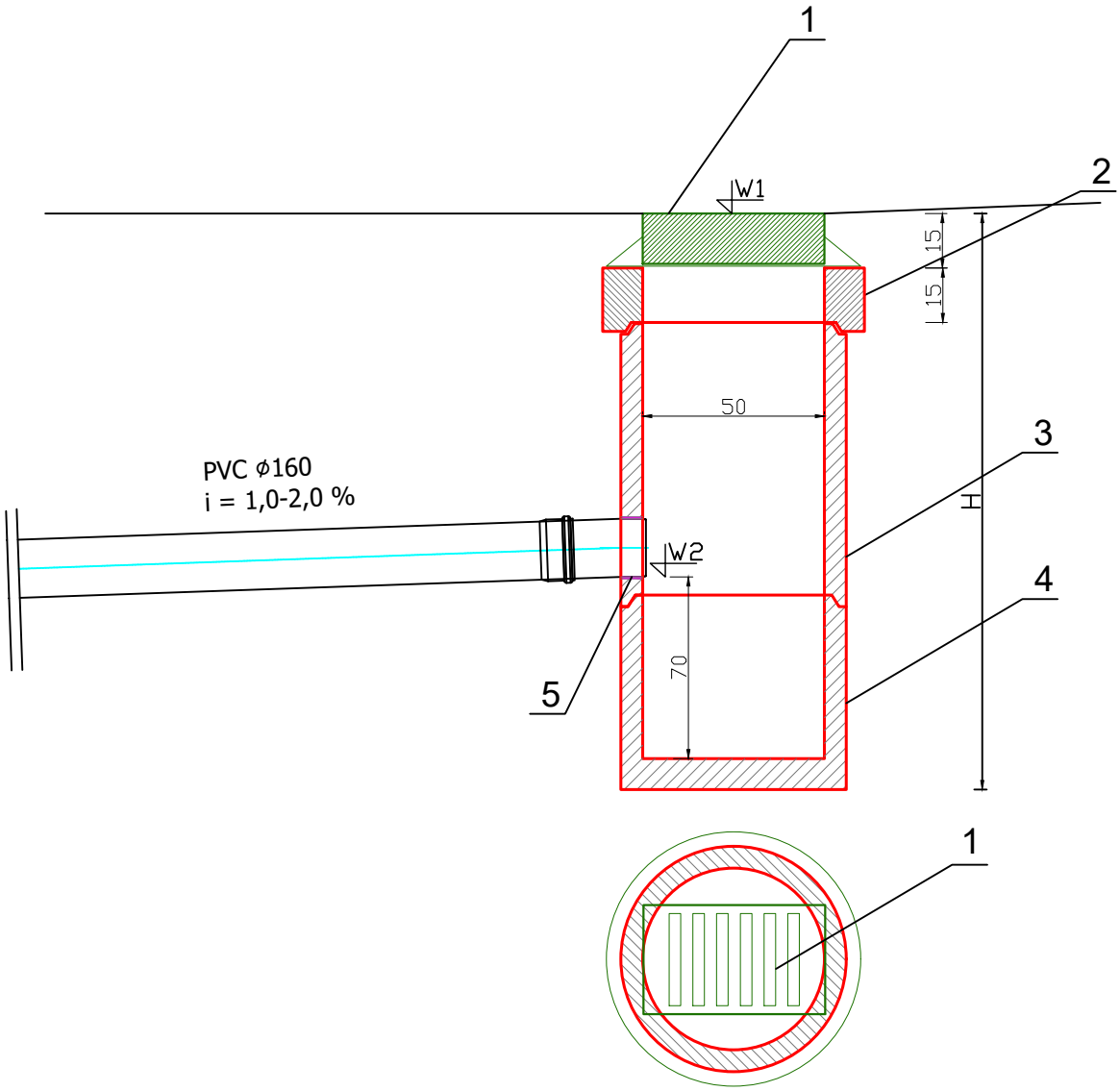

inż. Jakub Pietraszek PRACOWNIA USŁUG DROGOWYCH "KUBA" 63-900 Rawicz, ul. Józefa Englerta 17A/17, (Telefon 600 815 248)					
Nazwa zadania	Przebudowa ul. Mostowej w Gostyniu.				
Adres obiektu	ul. Mostowa, Miejscowość Gostyń; Gmina Gostyń; Powiat gostyński, Województwo wielkopolskie.			Skala	1 : 20
Rysunek	**WPUST DESZCZOWY DN500** **KANALIZACJA DESZCZOWA**			Rysunek nr	4S
				Data oprac.	30.11.2017r.
Funkcja	Tytuł, imię i nazwisko	Specjalność	Nr uprawnień	Podpis	
Projektant	mgr inż. Maciej Zdziabek	instalacje sanitarne	WKP/0360/PWOS/12		
Sprawdził	mgr inż. Krzysztof Wojciech	instalacje sanitarne	WKP/0167/PWOS/13		

Posadowienie rurociągów w wykopie

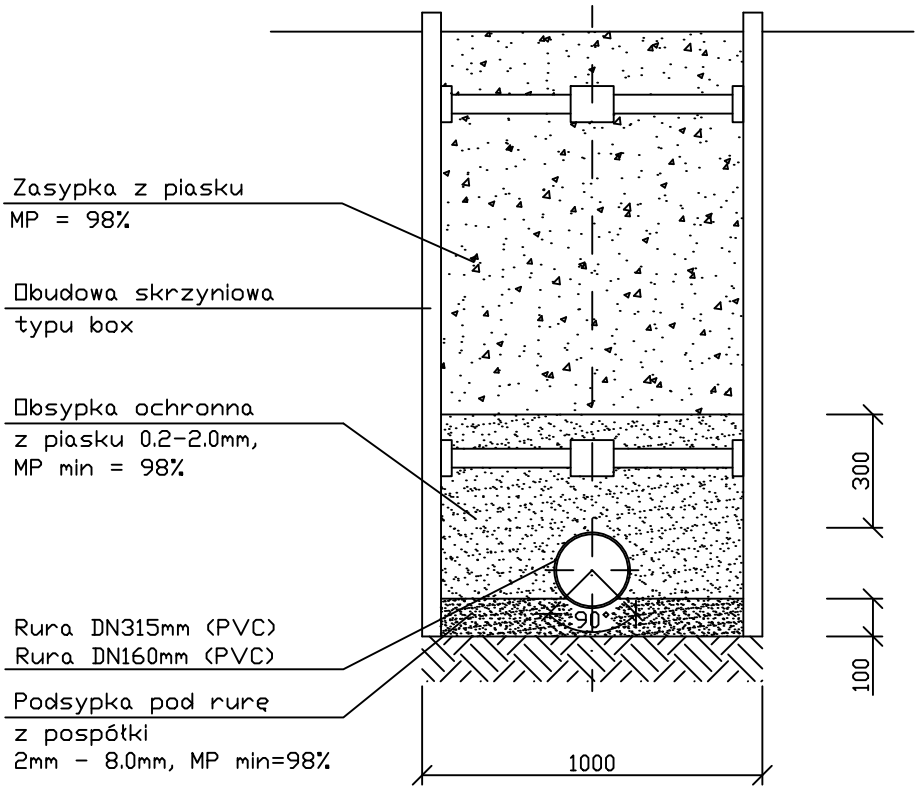

inż. Jakub Pietraszek PRACOWNIA USŁUG DROGOWYCH "KUBA" 63-900 Rawicz, ul. Józefa Englerta 17A/17, (Telefon 600 815 248)				
Nazwa zadania	**Przebudowa ul. Mostowej w Gostyniu.**			
Adres obiektu	ul. Mostowa, Miejscowość Gostyń; Gmina Gostyń; Powiat gostyński, Województwo wielkopolskie.		Skala	---
Rysunek	**POSADOWIENIE KANAŁU W WYKOPIE KANALIZACJA DESZCZOWA**		Rysunek nr	5S
			Data oprac.	30.11.2017r.
Funkcja	Tytuł, imię i nazwisko	Specjalność	Nr uprawnień	Podpis
Projektant	mgr inż. Maciej Zdziabek	instalacje sanitarne	WKP/0360/PWOS/12	
Sprawdził	mgr inż. Krzysztof Wojciech	instalacje sanitarne	WKP/0167/PWOS/13	

Skrzyżowania z istniejącym wodociągiem, gazociągiem

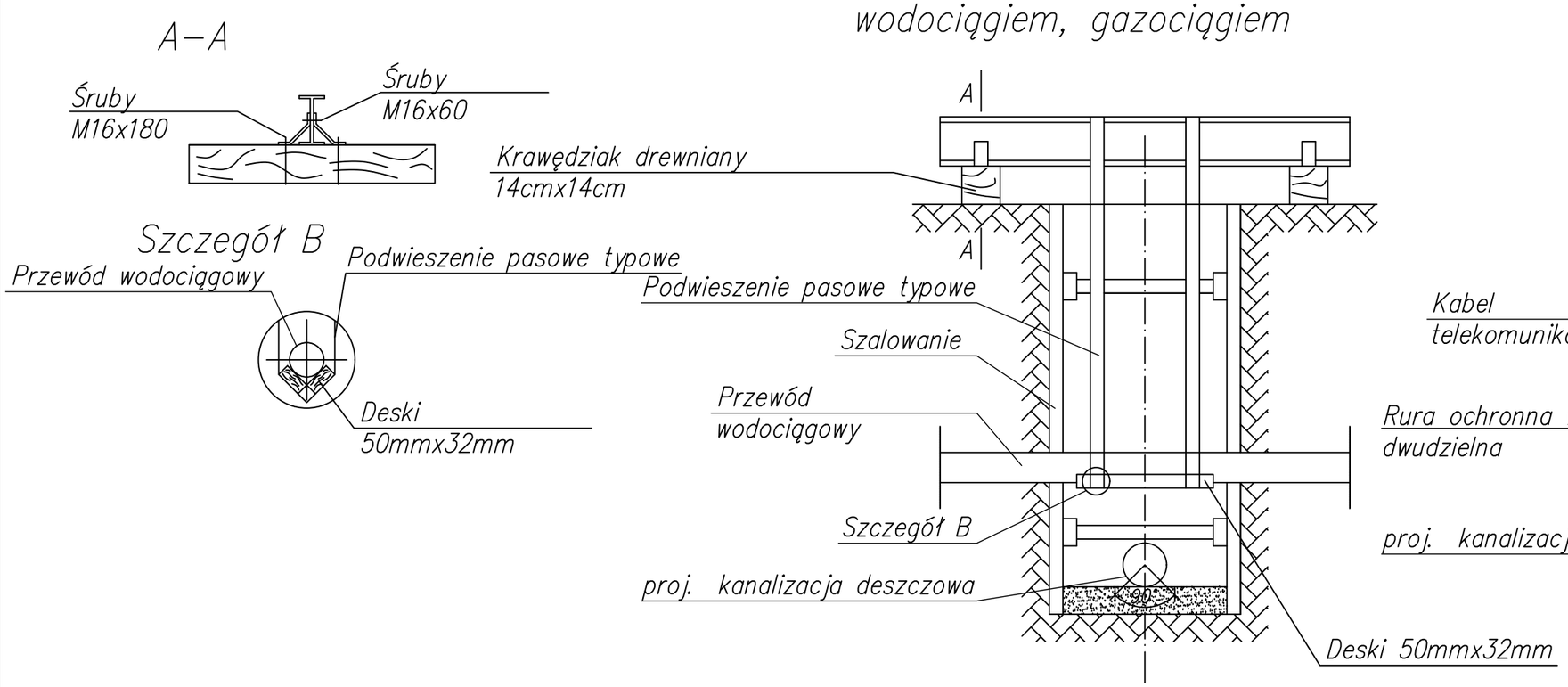

Skrzyżowania z istniejącym kablem telekomunikacyjnym kablem elektrycznym

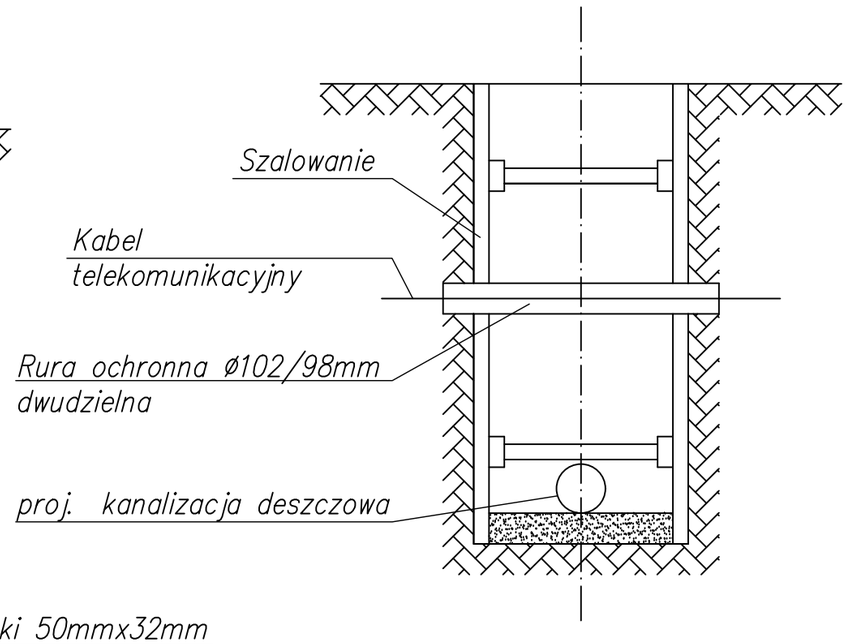

Skrzyżowania z istniejącą kanalizacją

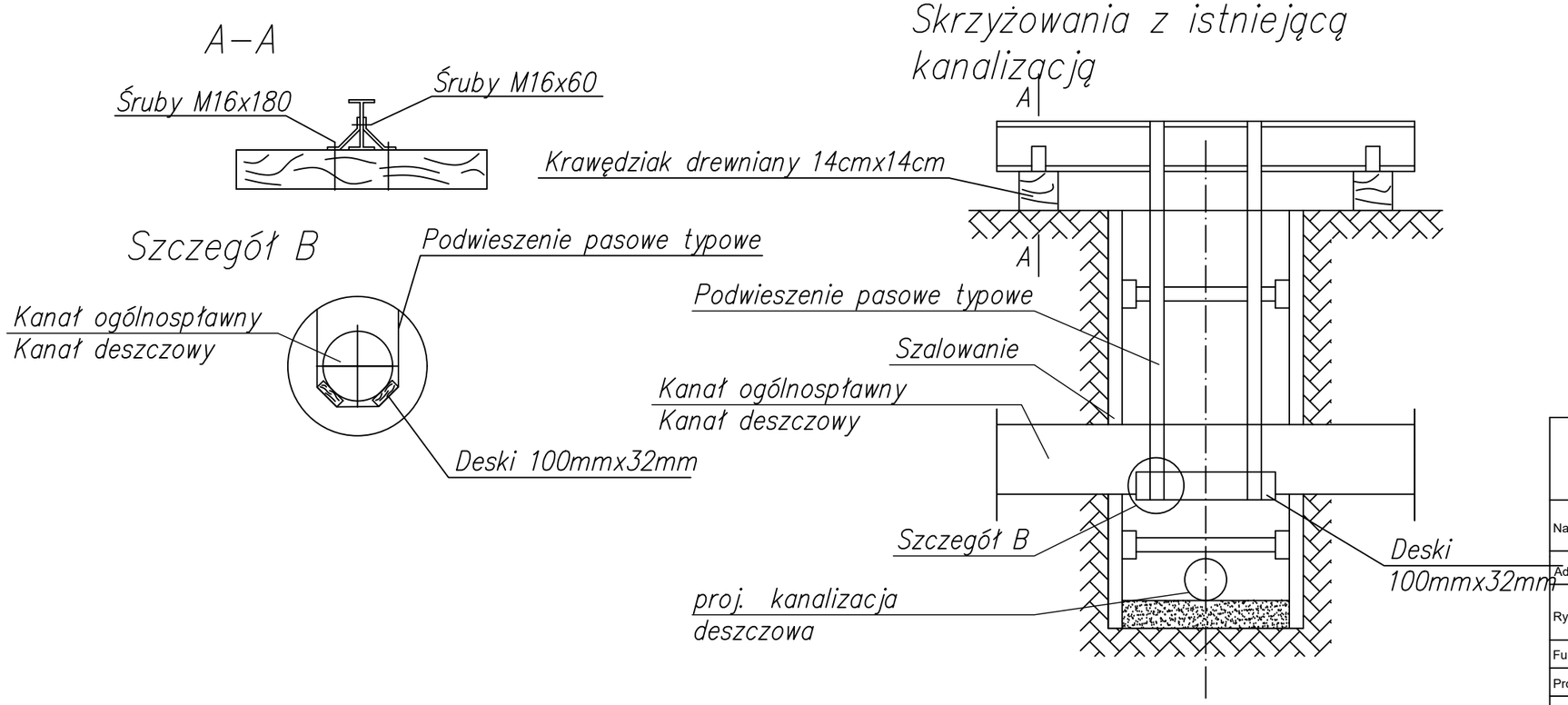

inż. Jakub Pietraszek
PRACOWNIA USŁUG DROGOWYCH "KUBA"
63-900 Rawicz, ul. Józefa Englerta 17A/17, (Telefon 600 815 248)

Nazwa zadania	Przebudowa ul. Mostowej w Gostyniu.				
Adres obiektu	ul. Mostowa, Miejscowość Gostyń; Gmina Gostyń; Powiat gostyński, Województwo wielkopolskie.			Skala	---
Rysunek	**SKRZYŻOWANIA Z ISTN.UZBROJENIEM KANALIZACJA DESZCZOWA**			Rysunek nr	6S
				Data oprac.	30.11.2017r.
Funkcja	Tytuł, imię i nazwisko	Specjalność	Nr uprawnień	Podpis	
Projektant	mgr inż. Maciej Zdziabek	instalacje sanitarne	WKP/0360/PWOS/12		
Sprawdził	mgr inż. Krzysztof Wojciech	instalacje sanitarne	WKP/0167/PWOS/13		